МТ01-3003065-10

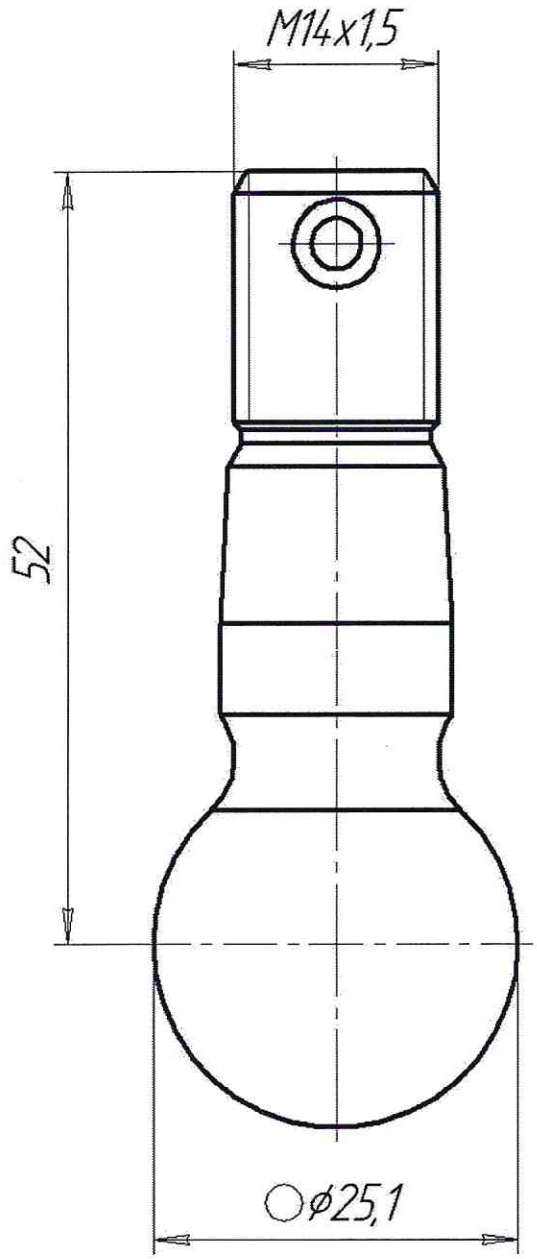

ВЫДАН В ОЗ ДЛЯ ПОИСКА ПОСТАВЩИКА

1. Покрытие: Хим. Окс. прм.
2. Площадь поверхности под покрытие 40,5 см².

					МТ01-3003065-10		
		МТ01898-18ПИ		22.10.2018	Палец шаровой тяг рулевой трапеции	Лит.	Масса	Масштаб
Изм.	Лист	№ докум.	Подп.	Дата		0₁	0,117	2:1
Разраб.				16.10.2018		Лист	Листов 1	
Пров.								
Т.контр.								
Н.контр.								
Утв.				16.10.2018				

Перв. примен. | Справ. № | Подп. и дата | Инв. № дубл. | Взам. инв. № | Подп. и дата | Инв. № подл.

Копировал Формат А4