Е80-00-И

Rz 40 (√)

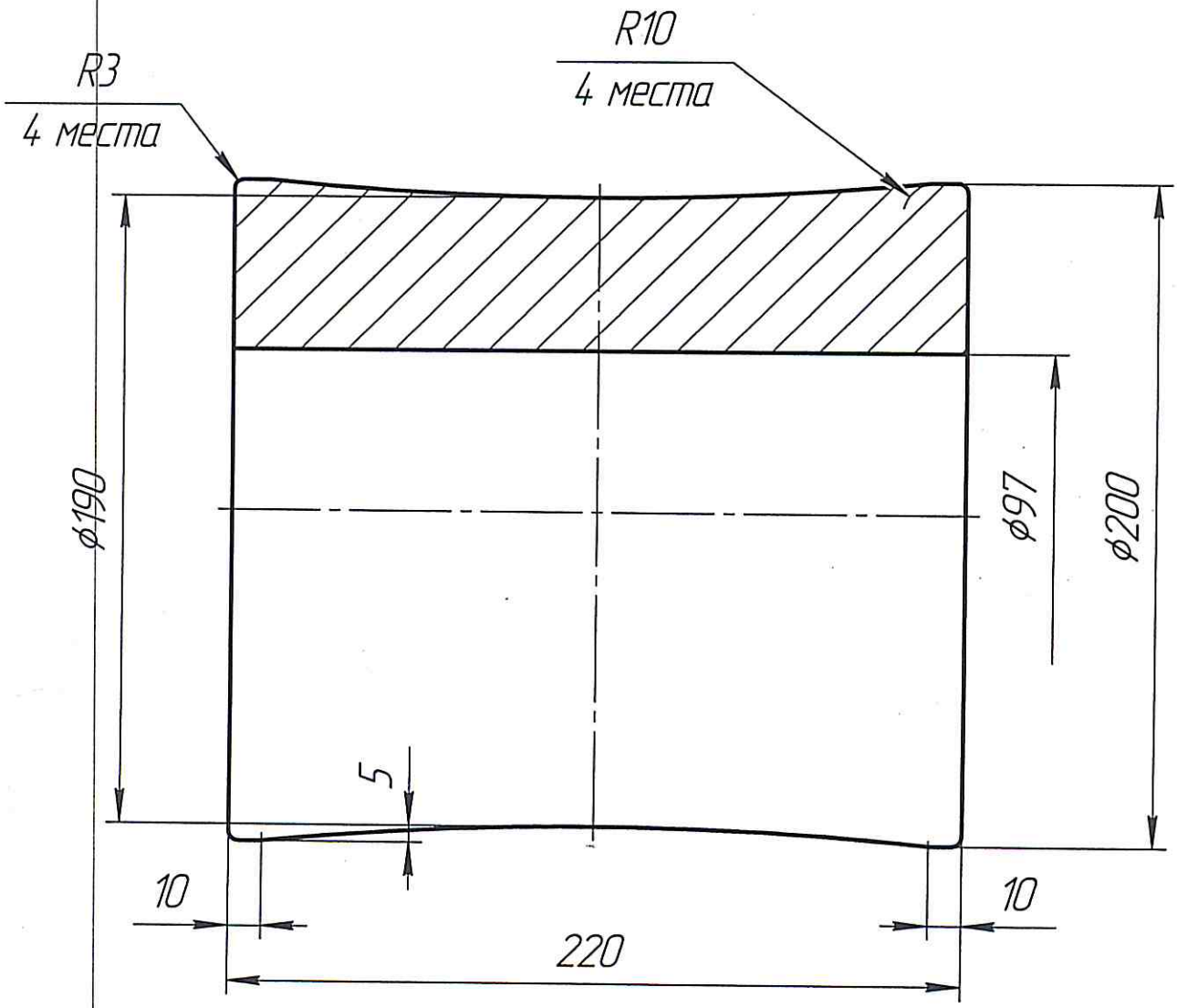

1. Неуказанные предельные отклонения размеров H14, h14, $\pm\frac{IT14}{2}$.

Изм.	Лист	№ докум.	Подп.	Дата
Разраб.				
Пров.				
Т.контр.				
Н.контр.				
Утв.				

И-00-083

Валок - подготовка под. стана 20-90

Лит.	Масса	Масштаб
		1:2
Лист	Листов 1	

Полиуретан СКУ-ПФЛ ТУ 84-404-78

ООО "ТМК-Инокс"

Копировал

Формат А4

Перв. примен. | Справ. № | Подп. и дата | Инв. № дубл. | Взам. инв. № | Подп. и дата | Инв. № подл.