М-5757

Ra 2,5 (√)

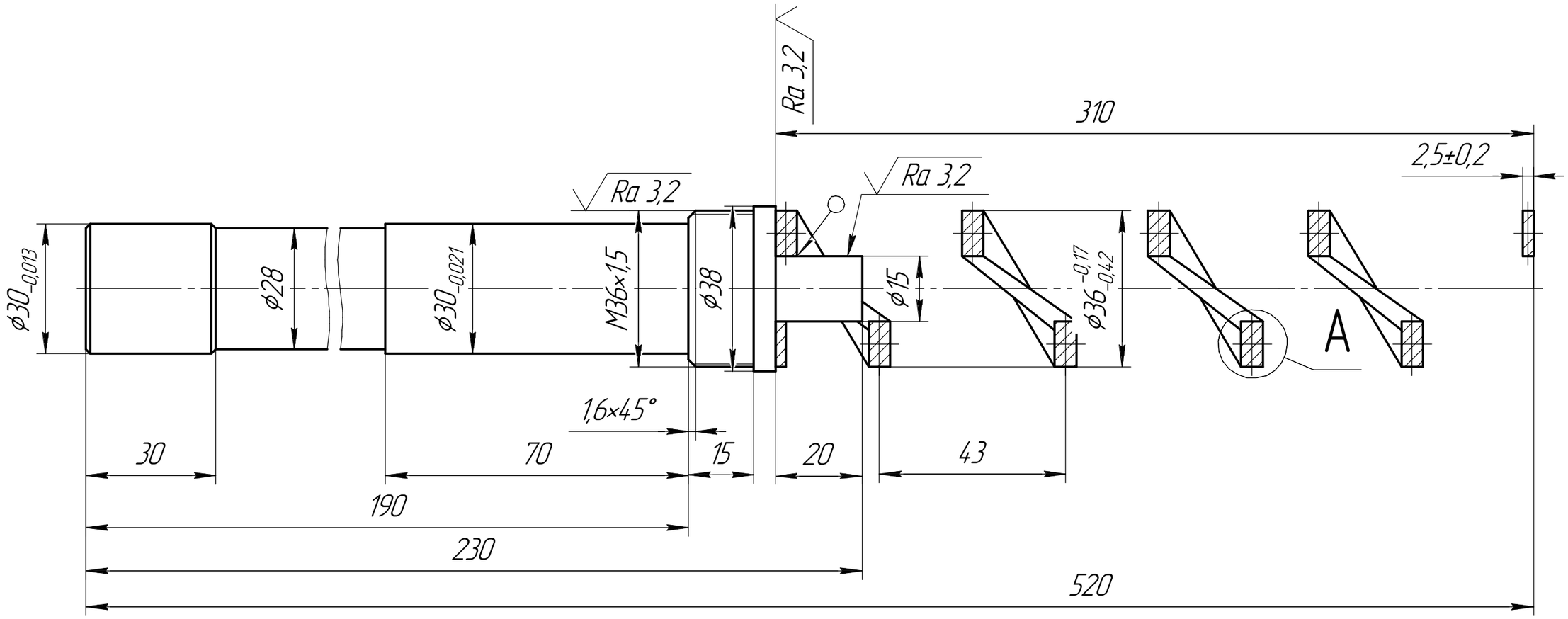

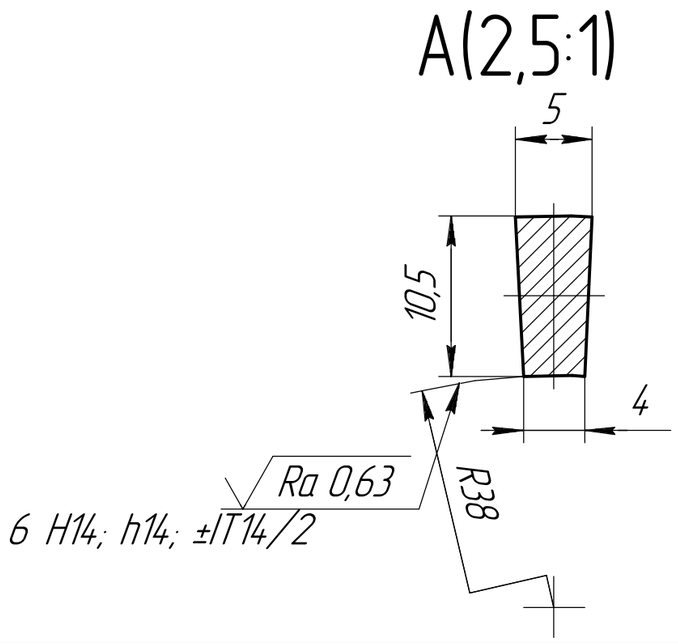

1 Острые кромки притупить
2 Направление навивки – левое
3 Неуказанные фаски 1,0×45°
4 Катет сварного шра 4...5 мм, сварной шов зачистить
5 Угол наклона винтовой линии по среднему диаметру 50°

Изм.	Лист	№ докум.	Подп.	Дата	М-5757		
Разраб.				01.04.19	Шнек Куккер	Лит.	Масса	Масштаб 1:1
Пров.						Лист	Листов 1
Т.контр.					Сталь 30Х13 ГОСТ4543-71		
Н.контр.							
Утв.							

Копировал

Формат А3

Перв. примен. | Справ. № | Подп. и дата | Инв. № дубл. | Взам. инв. № | Подп. и дата | Инв. № подл.