Ra 6,3 (√)

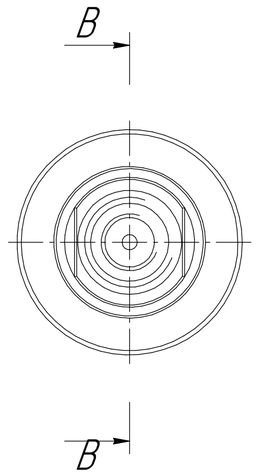

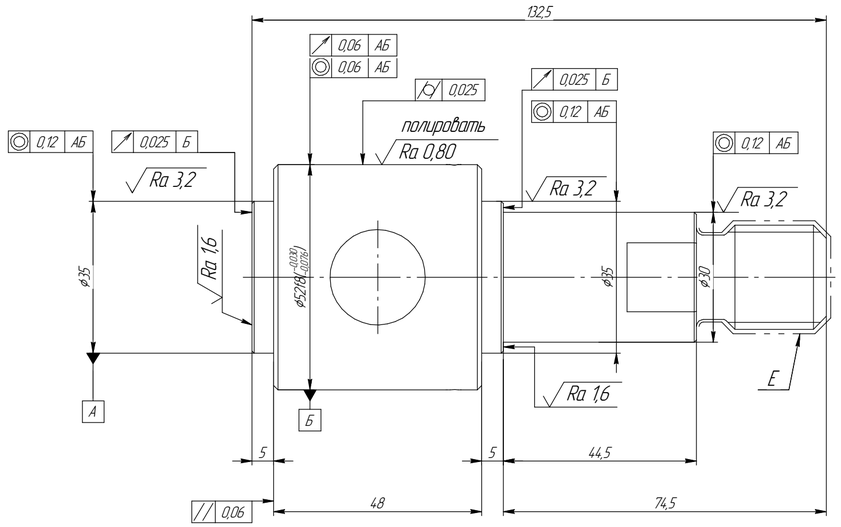

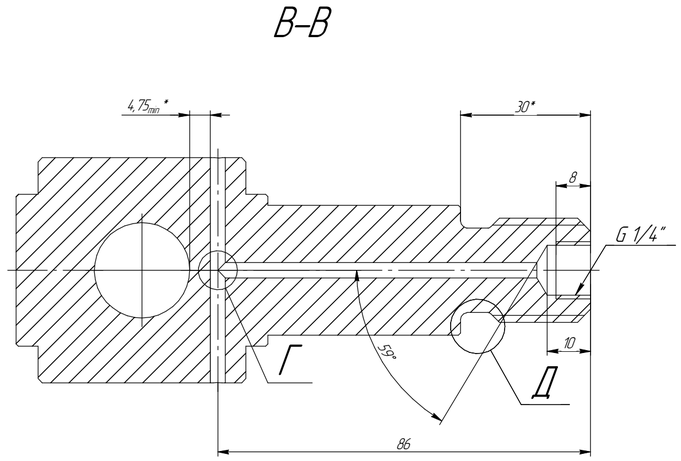

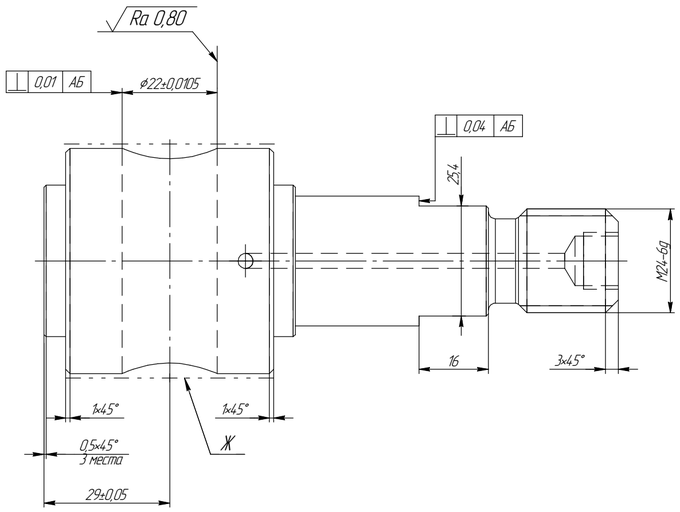

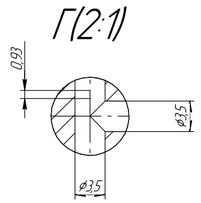

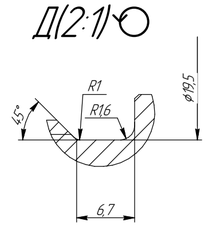

1. Неуказанные предельные отклонения размеров H10, h10, $\pm\frac{IT10}{2}$;
2. Покрытие поверхности, кроме Е, цементтация 1,8 – 2,0 мм; 40...42 HRC.
3. Покрытие поверхность Ж – порошковое напыление с карбидом вольфрама, высота напыления 100 мкм – 120 мкм;
4. *Размеры для справок;
5. Коррозионно-стойкое исполнение К1 по ГОСТ 13846-89;

Изм.	Лист	№ докум.	Подп.	Дата	Пробка цилиндрическая	Лит.	Масса	Масштаб
Разраб.							1,05	1:1
Пров.								
Т.контр.						Лист	Листов 1	
					62 ГОСТ 7417-75			
Н.контр.					Круг 12ХН3А ГОСТ 4543-71			
Утв.								

Копировал Формат А2

Перв. примен. | Справ. № | Подп. и дата | Инв. № дубл. | Взам. инв. № | Подп. и дата | Инв. № подл.