ПСТ120Т2-01.02.267

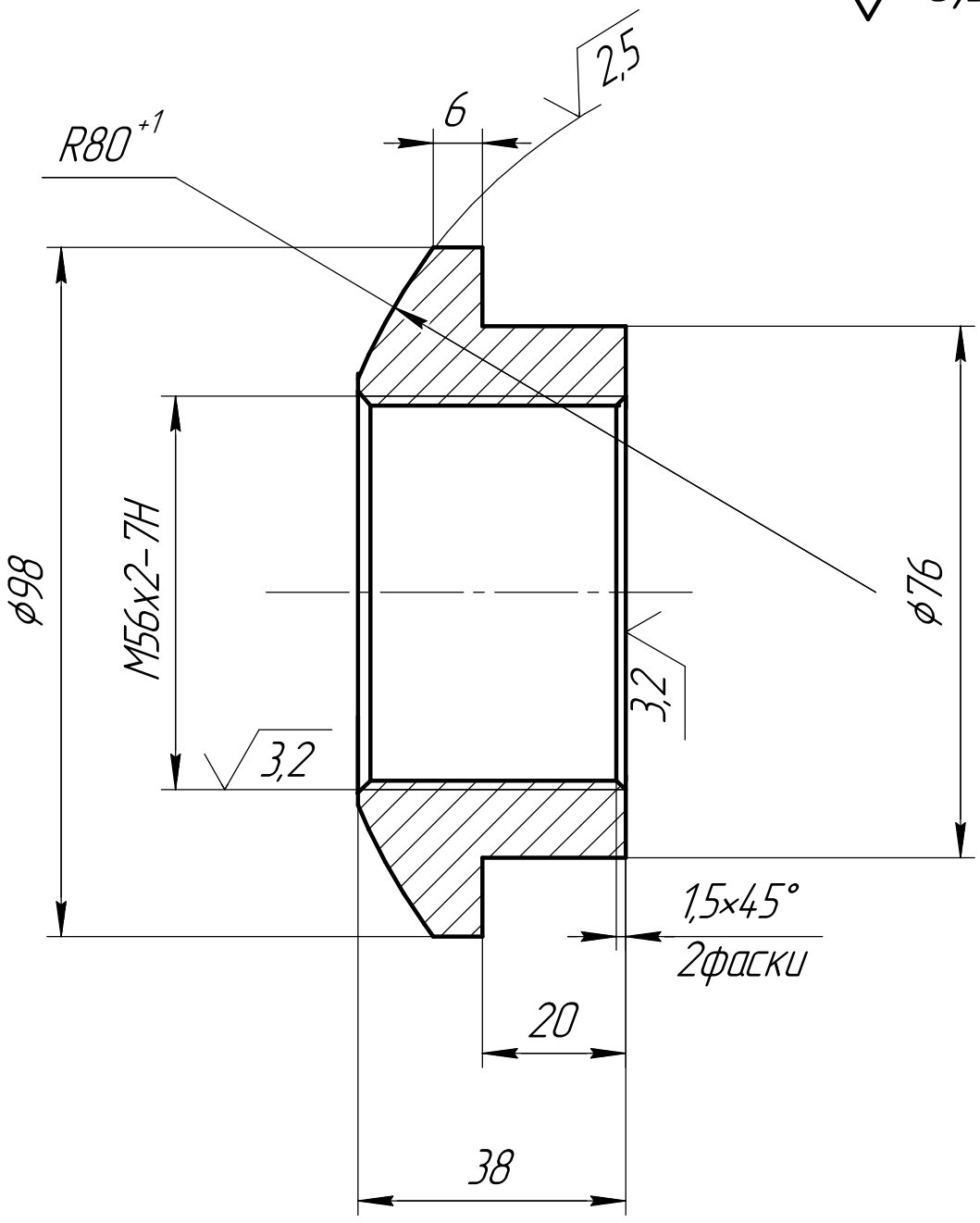

1 210...285 HB.

2 H14, h14, $\pm \frac{IT14}{2}$.

Контрольный экземпляр

Подпись: _____ Дата: 23.12.2020

Изм.	Лист	№ докум.	Подп.	Дата	ПСТ120Т2-01.02.267		
Разраб.		Студенов			Наконечник со сферой	Лит.	Масса: 0,9 / Масштаб: 1:1
Пров.		Ведерников				Лист	Листов 1
Т.контр.					Сталь 40Х ГОСТ4543-71	ООО "КТИАМ"	
Н.контр.							
Утв.		Ведерников					

Перв. примен. | Справ. № | Подп. и дата | Инв. № дубл. | Взам. инв. № | Подп. и дата | Инв. № подл.

Копировал | Формат А4