ПСТ120Т2-01.02.250 СБ

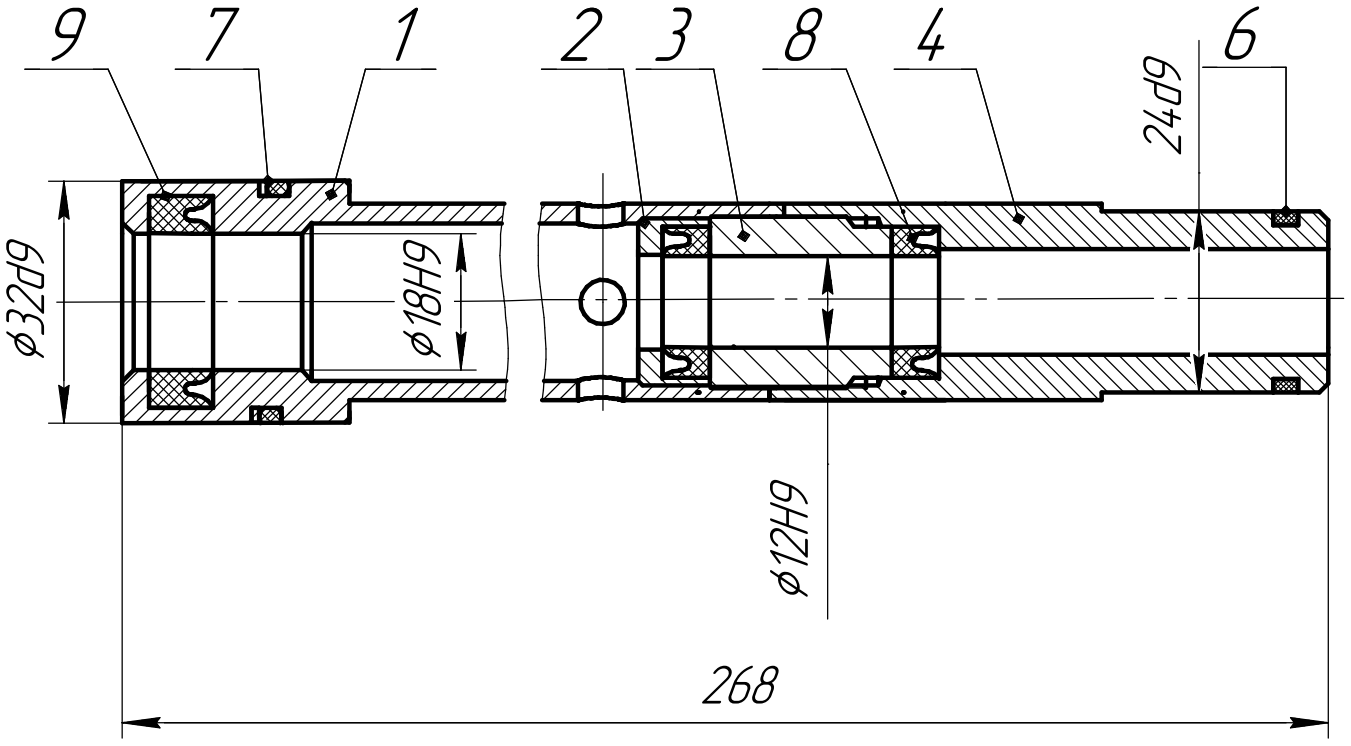

Контрольный экземпляр

Подпись: _____ Дата: 23.12.2020

Изм.	Лист	№ докум.	Подп.	Дата
Разраб.		Студенов		
Пров.		Ведерников		
Т.контр.				
Н.контр.				
Утв.		Велерников		

ПСТ120Т2-01.02.250 СБ

Вставыш

Сборочный чертеж

Лит.	Масса	Масштаб
	0,7	1:1
Лист	Листов 1	

ООО "КТИАМ"

Перв. примен. | Справ. № | Подп. и дата | Инв. № дубл. | Взам. инв. № | Подп. и дата | Инв. № подл.

Копировал

Формат А4