ПСТ120Т2-01.02.262

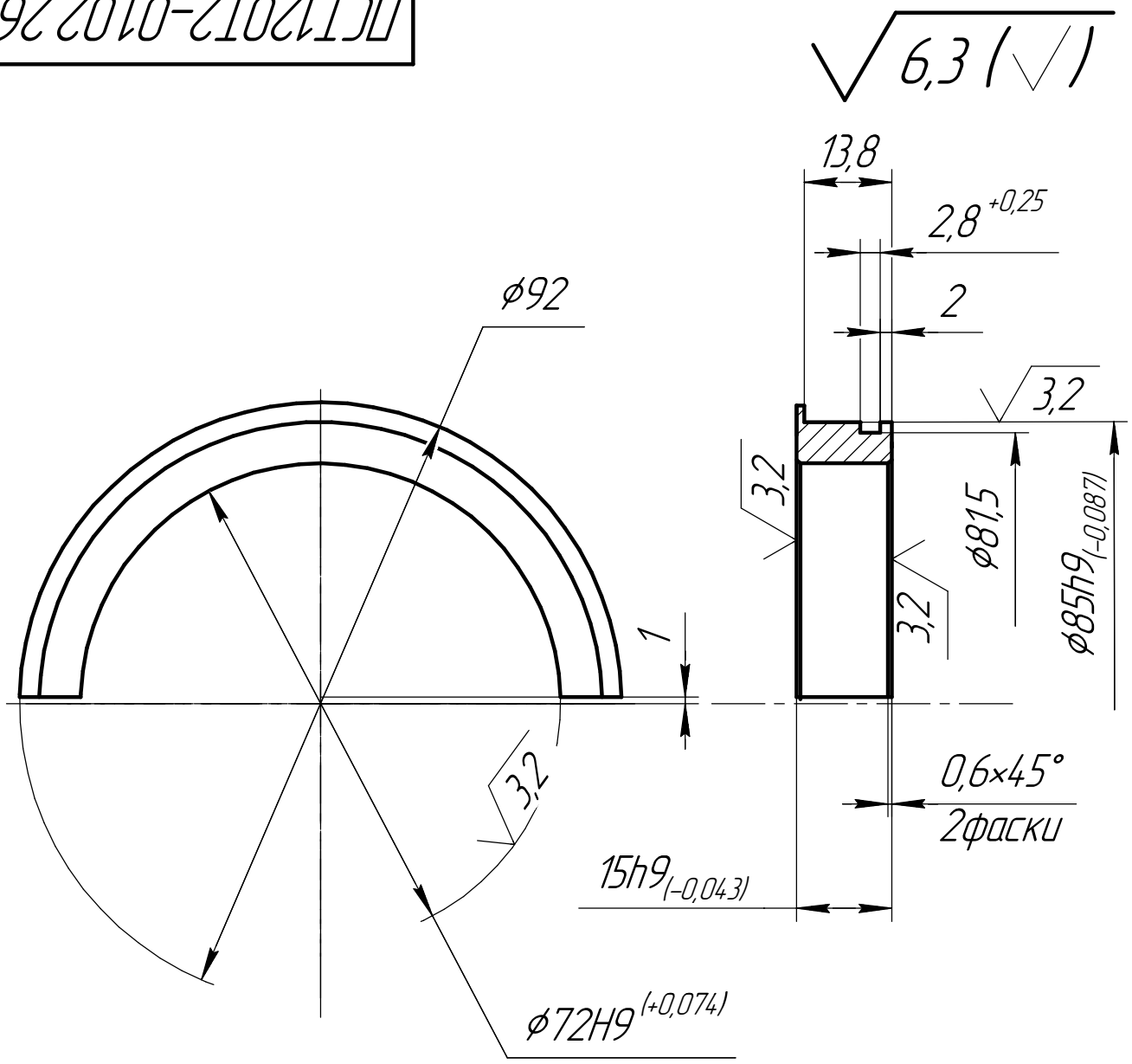

Контрольный экземпляр

Подпись: _____ Дата: 23.12.2020

Изм.	Лист	№ докум.	Подп.	Дата
Разраб.		Студенов		
Пров.		Ведерников		
Т.контр.				
Н.контр.				
Утв.		Ведерников		

ПСТ120Т2-01.02.262

Полукольцо

Лит.	Масса	Масштаб
	0,1	1:1
Лист	Листов 1	

Сталь 45 ГОСТ 1050-88

ООО "КТИАМ"

Перв. примен.

Справ. №

Подп. и дата

Инв. № дубл.

Взам. инв. №

Подп. и дата

Инв. № подл.

Копировал

Формат А4