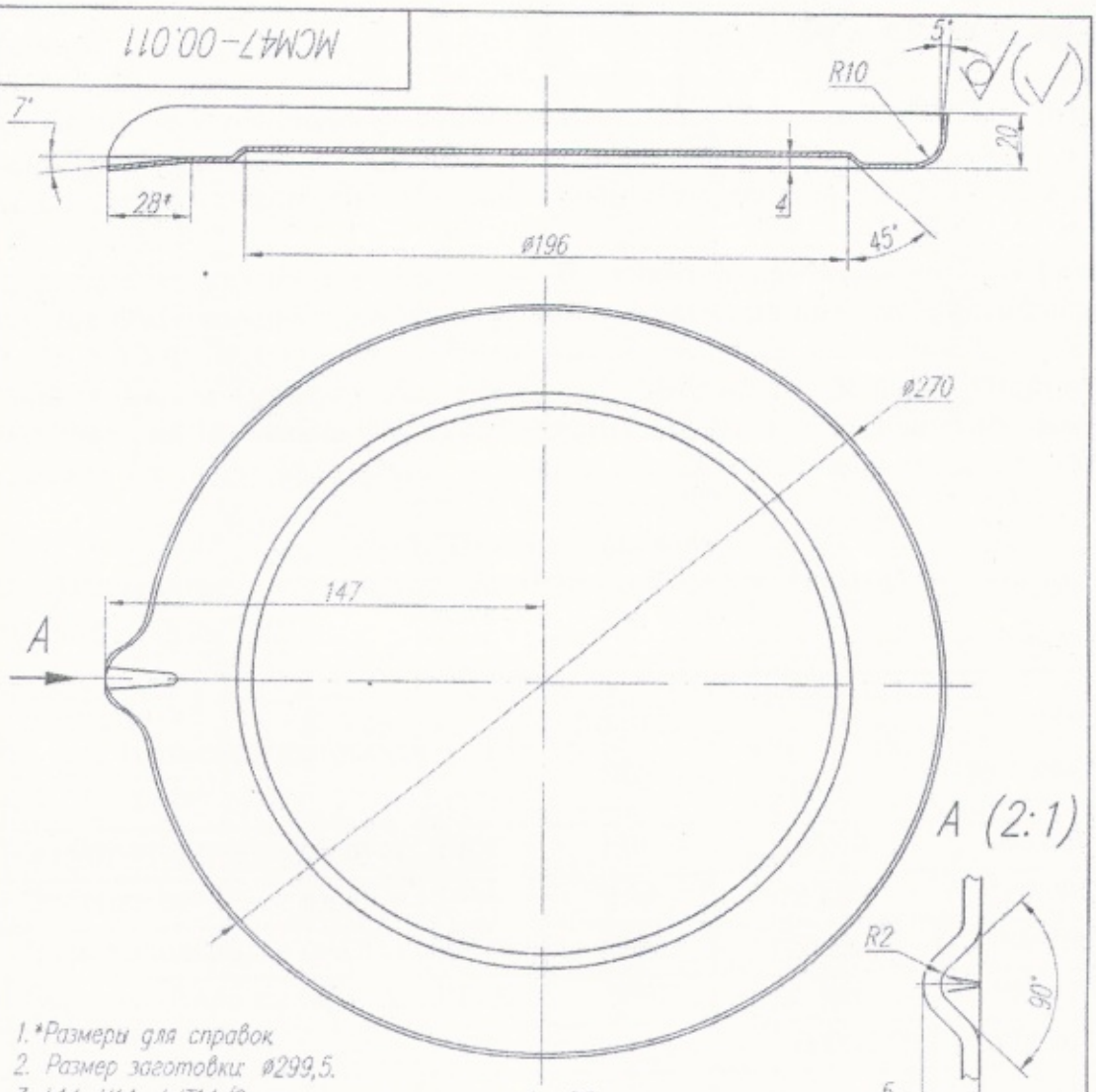

1. *Размеры для справок.
2. Размер заготовки: ø299,5.
3. h14, H14, ±JT14/2, неуказанные радиусы гибки R3.
4. Материал-заменитель лист 1,5 AISI 304 BA+PE (зеркало в пленке).
   При штамповке пленка на тарелке должна быть снаружи (к матрице).
5. Электрополировать. Поверхность электрополированных деталей должна быть однородной, гладкой, светлой и блестящей без растравливания, прижогов, трещин, неотмытых солей, продуктов коррозии. Остальные требования по ГОСТ 9.301-86.

					МСМ47-00.011			
	Зам	1519		15.2.19	Тарелка	Лит.	Масса	Масшт.
	Изм. Лист	N докум.	Подп.	Дата			0,78	1:2
	Разраб.	Сурков		15.2.19		Лист	Листов 1	
	Провер.	Сурков		15.2.19				
	Т.контр.	Хасанова		15.02.19				
	Н.контр.	Хасанова		15.02.19	Лист 1,5 ГОСТ 19903-2015 / 12Х18Н10Т ГОСТ 5582-75	Уралспецмаш		
	Утв.	Гаряева		15.02.19				

Обозначение изделия по держателю подвинника

Подп. и дата

Инв.N дубл.

Взам.инв.N

Подп. и дата

Инв.N подл.