N 01.01.000.210 СБ

А–А (1 : 1)

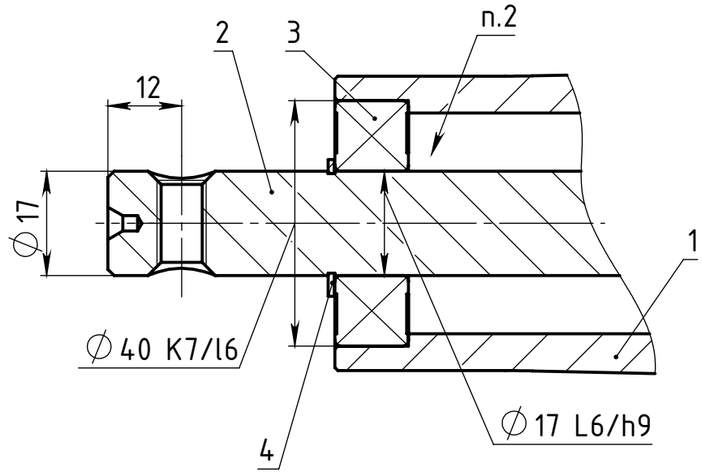

Формат	Зона	Поз.	Обозначение	Наименование	Кол.	Примечание
				Детали		
		1	N 01.01.000.211	Ролик натяжной	1	
		2	N 01.01.000.212	Ось ролика натяжного	1	
				Стандартные изделия		
		3		Подшипник 6203 2RZ	2	
		4		Кольцо стопорное DIN 471 - 17x1	2	

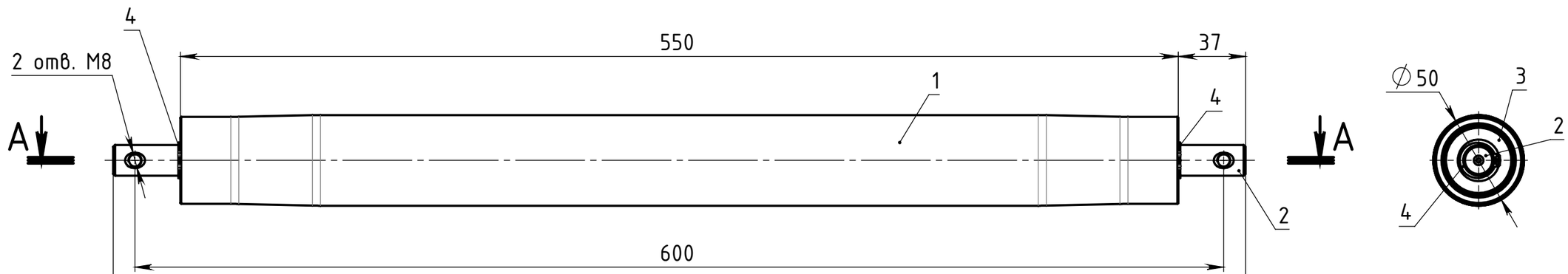

1. Размеры для справок.
2. Два места.

Изм.	Лист	№ докум.	Подп.	Дата
Разраб.				
Пров.				
Т. контр.				
Нач. отд.				
Н. контр.				
Утв.				

N 01.01.000.210 СБ

Ролик натяжной в сборе

Лит.	Масса	Масштаб
0	5.12	1:2.5

Лист | Листов 1

Перв. примен. | Справ. № | Подп. и дата | Инв. № дубл. | Взам. инв. № | Подп. и дата | Инв. № подл.

Файл модели: N 01.01.000.210 СБ Ролик натяжной в сборе

Копировал: Формат А3