МБШ-519.24.20.0001

Ra 6,3 (√)

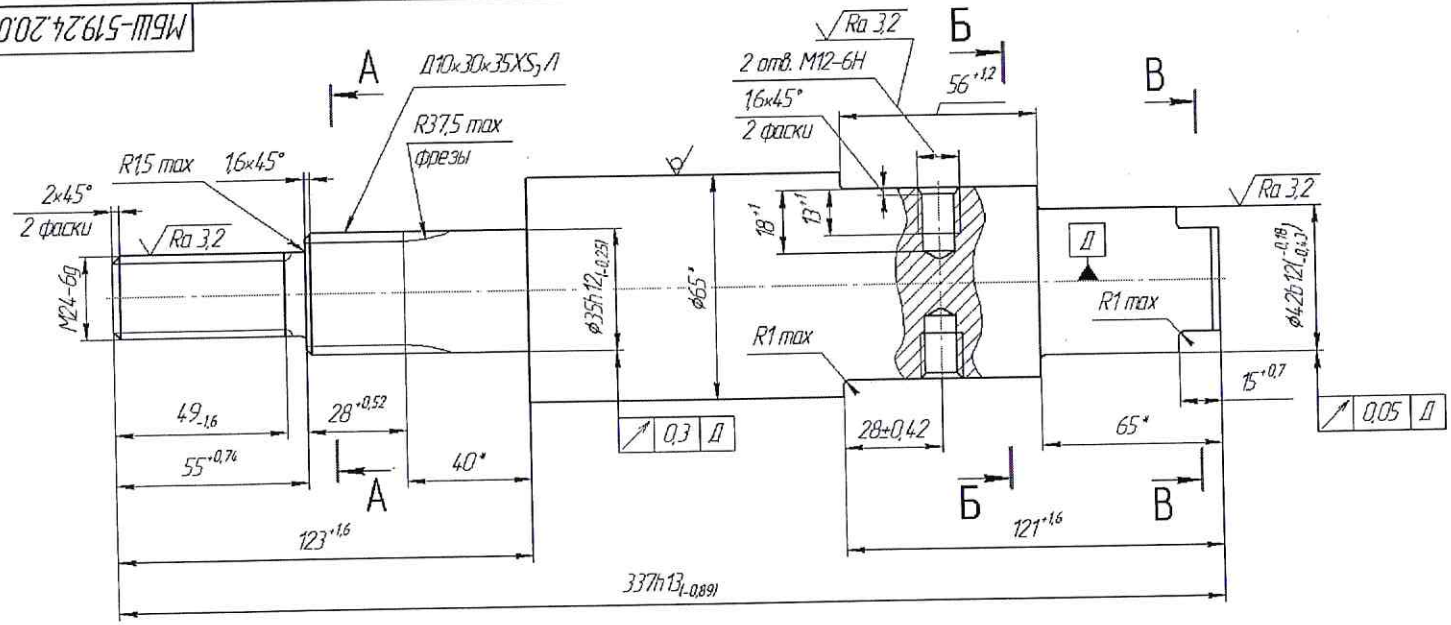

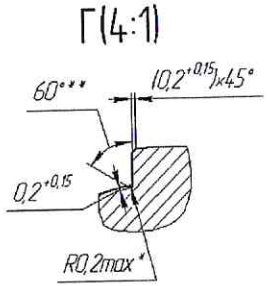

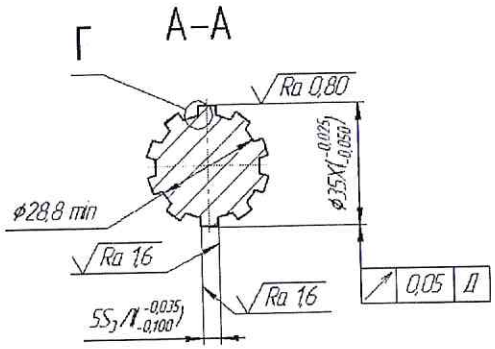

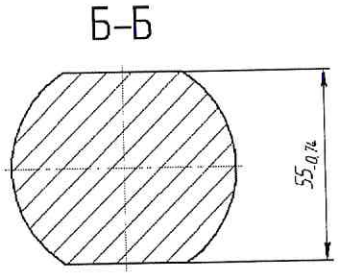

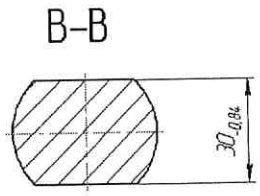

1. 34...42 HRC.
2. *Размеры для справок.
3. **Размеры обеспечить инструментом.
4. Покрытие: Хим.Окс.прм ГОСТ 9.306-85.

1	МБШ-519.24-2019			МБШ-519.24.20.0001			
Изм. Лист	№ докум.	Подп.	Дата	Вал	Лит.	Масса	Масштаб
Разраб.	Калинин		03.11.2019		А	5,06	1:1
Пров.	Ергин				Лист	Листов 1	
Т.контр.	Зикков						
Н.контр.	Кобякова			Круг 40Х-3 ГОСТ 4543-71			
Утв.	Зодборных						

Копировал

Формат А4×3

Перв. примен.

Справ. №

Подп. и дата

Инв. № дубл.

Взам. инв. №

Подп. и дата 03.11.2019

Инв. № подл. 174787

МБШ-519.24.12.0002

Ra 12,5 (√)

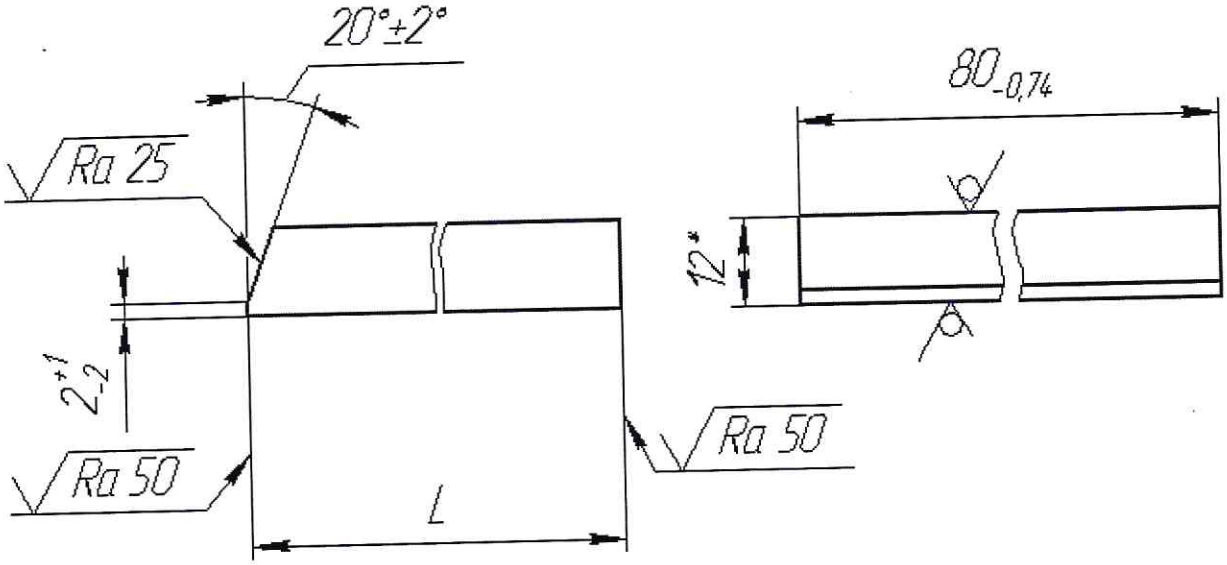

Обозначение	L, мм	Масса, кг
МБШ-519.24.12.0002	$3576_{-1,65}$	26,7
-01	$2640_{-1,35}$	19,7

1. *Размер для справок.
2. Чертеж детали соответствует электронным моделям МБШ-519.234.12.0002 ЭМД и МБШ-519.234.12.0002-01 ЭМД.

					МБШ-519.24.12.0002
2		МБШ-519№8-2011			
Изм.	Лист	№ докум.	Подп.	Дата	Направляющая
Разраб.		Солдатов		10.11.2011	
Пров.		Чакина			
Т.контр.		Мильков			
		Буженинов			
Н.контр.					
Утв.		Задворных			

Лит.	Масса	Масштаб
А	См. табл.	1:1
Лист	Листов 1	

Б-ПН-0-12 ГОСТ 19903-74
Лист 390-10ХСНД-св-12 ГОСТ 19281-89

Перв. примен. | Справ. № | Подп. и дата | Инв. № дубл. | Взам. инв. № | Подп. и дата 03.11.2009 | Инв. № подл. 174742

Копировал | Формат А4

МБШ-519.22.13.3001

Ra 12,5 (√)

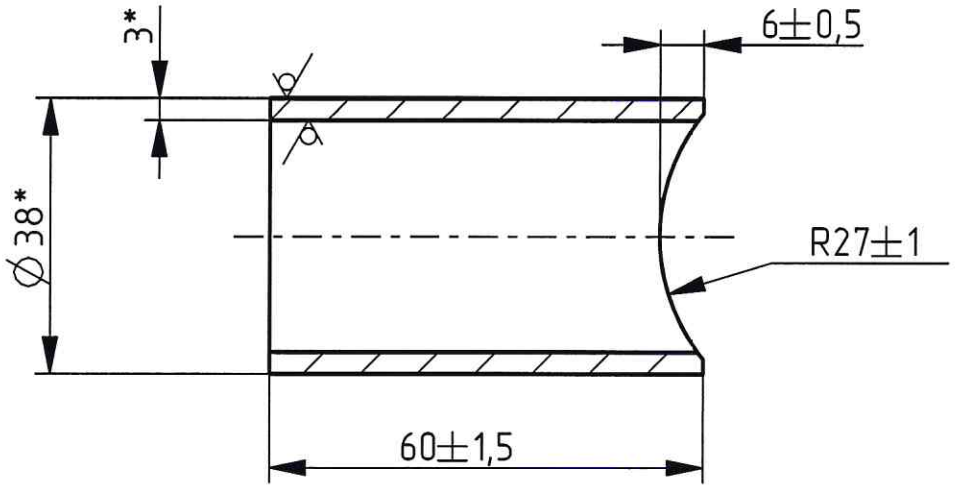

* Размеры для справок.

Изм	Лист	№ докум.	Подпись	Дата
Разраб.		Иванова		
Пров.				
Т.контр.				
Н.контр.				
Утв.				

МБШ-519.22.13.3001

Труба

Лит.	Масса	Масштаб
	0,15	1:1
Лист	Листов 1	

Труба 38х3 ГОСТ 8734-75 / В 20 ГОСТ 8733-74

Версия чертежа 0.0 Версия модели 0.0 Формат А4

Перв. прим. | Справ. № | Подп. и дата | Инв. № дубл | Взам. инв. № | Подп. и дата | Инв. № подл.

ДТС-41.01.00.1201

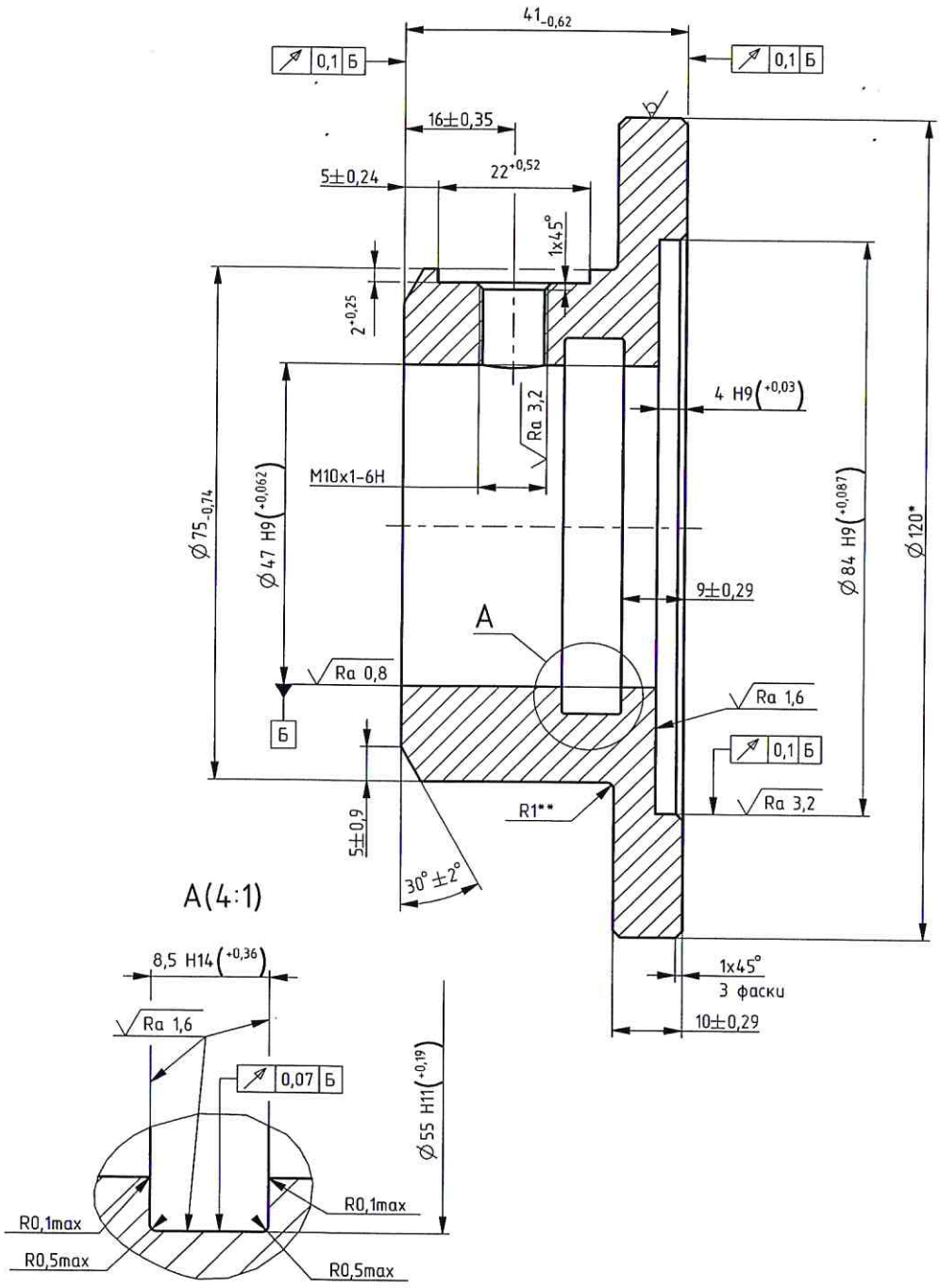

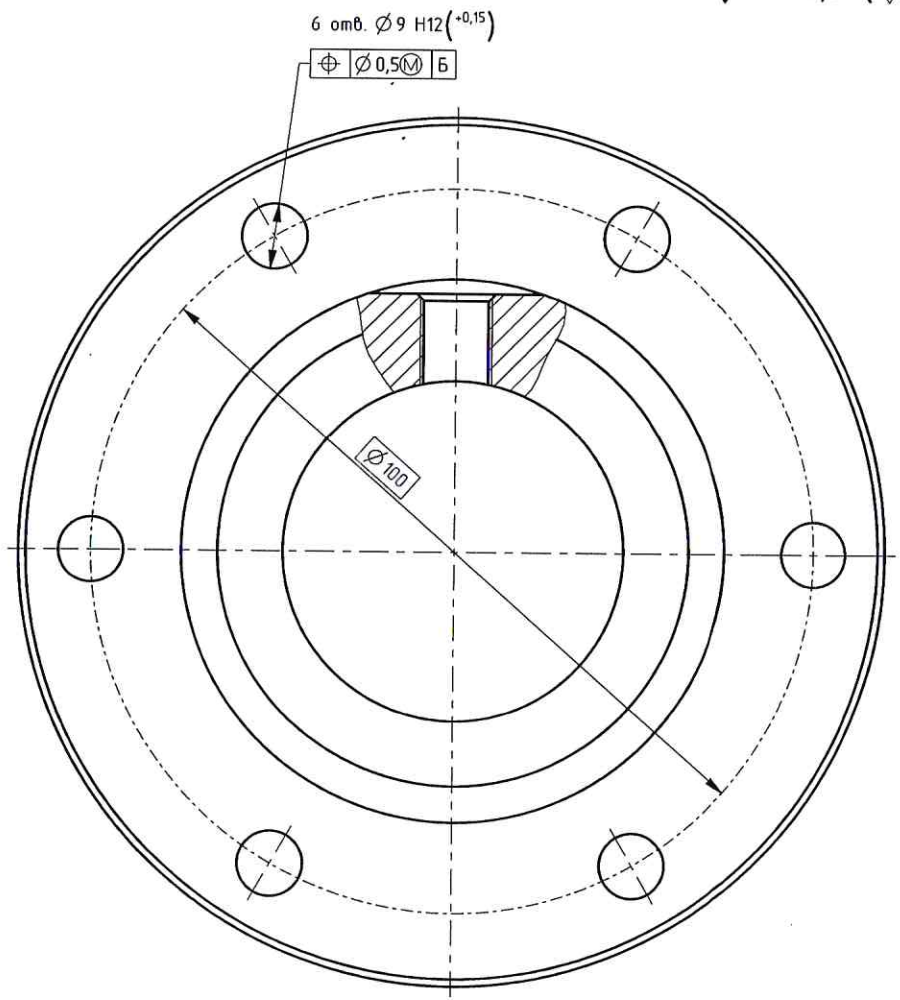

1. *Размер для справок.
2. **Размер обеспечить инструментом.

					ДТС-41.01.00.1201			
Изм	Лист	№ докум.	Подпись	Дата	Фланец	Лит.	Масса	Масштаб
Разраб.		Морозов					1,2	2:1
Пров.						Лист	Листов 1	
Т.контр.					Круг В1-II-НД-120 ГОСТ 2590-2006 / 35-2ГП-М1-ТВ1-ГС ГОСТ 1050-2013			
Н.контр.								
Утв.								

Версия чертежа 0.3 Версия модели 0.5 Формат А2

Перв. прим. | Справ. № | Подп. и дата | Инв. № дубл. | Взам. инв. № | Подп. и дата | Инв. № подл.

ДТС-41.01.00.1002

Перв. прим.

Справ. №

Подп. и дата

Инв. № дубл.

Взам. инв. №

Подп. и дата

Инв. № подл.

Ra 12,5 (√)

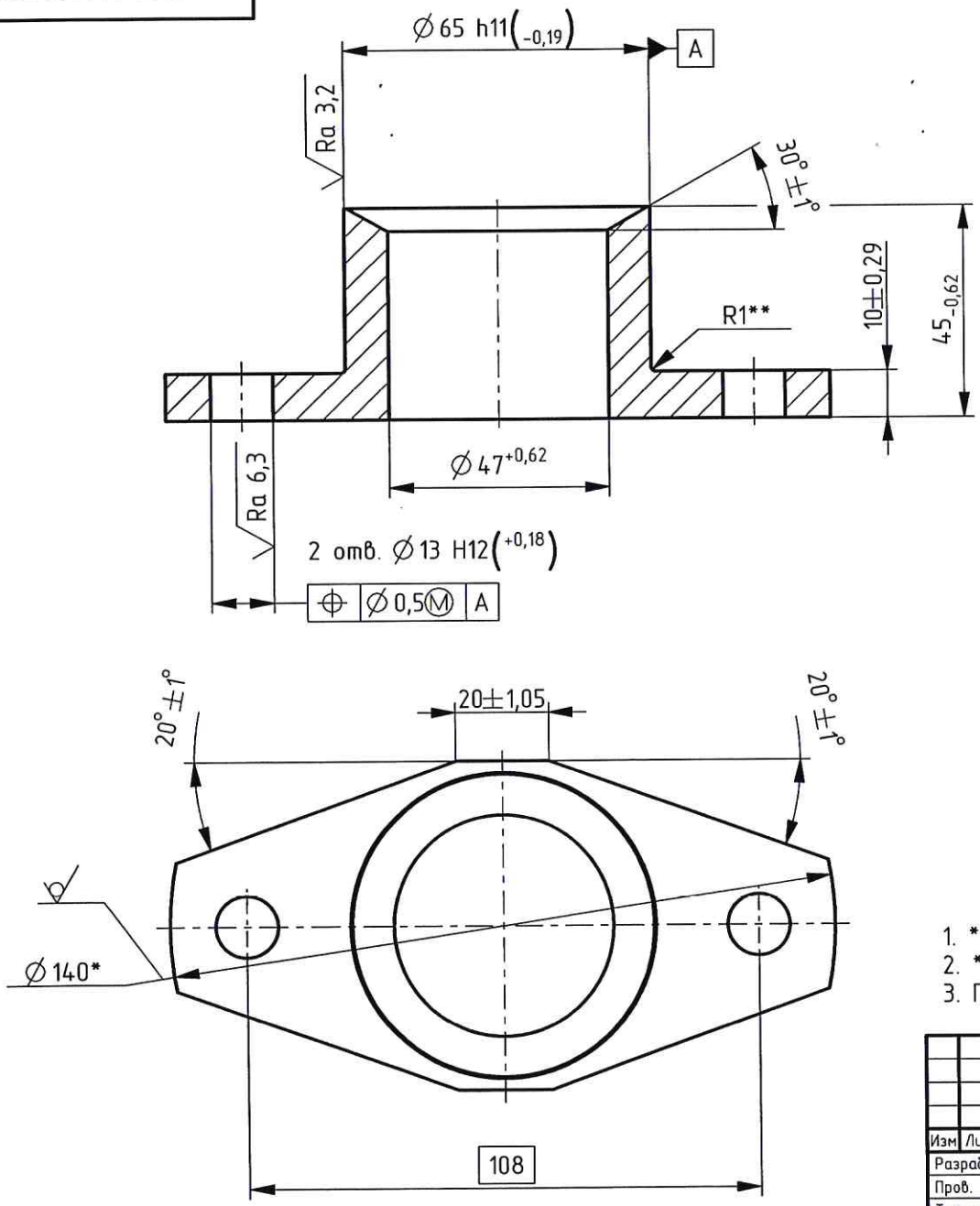

1. *Размер для справок.
2. **Размер обеспечить инструментом.
3. Покрытие: Хим. окс. прм ГОСТ 9.306-85.

Изм	Лист	№ докум.	Подпись	Дата	ДТС-41.01.00.1002			
Разраб.		Морозов			Стакан	Лит.	Масса	Масштаб
Пров.							0,81	1:1
Т.контр.						Лист	Листов	1
Н.контр.					Круг	В1-II-НД-140 ГОСТ 2590-2006		
Утв.						45-2ГП-М1-ТВ1-ГС ГОСТ 1050-2013		

Версия чертежа 0.1 Версия модели 0.2

Формат А3

ДСО-811М.00.00.1201

Перв. примен. | Справ. № | Подп. и дата | Инв. № дубл. | Взам. инв. № | Подп. и дата | Инв. № подл.

Ra 6,3 (√)

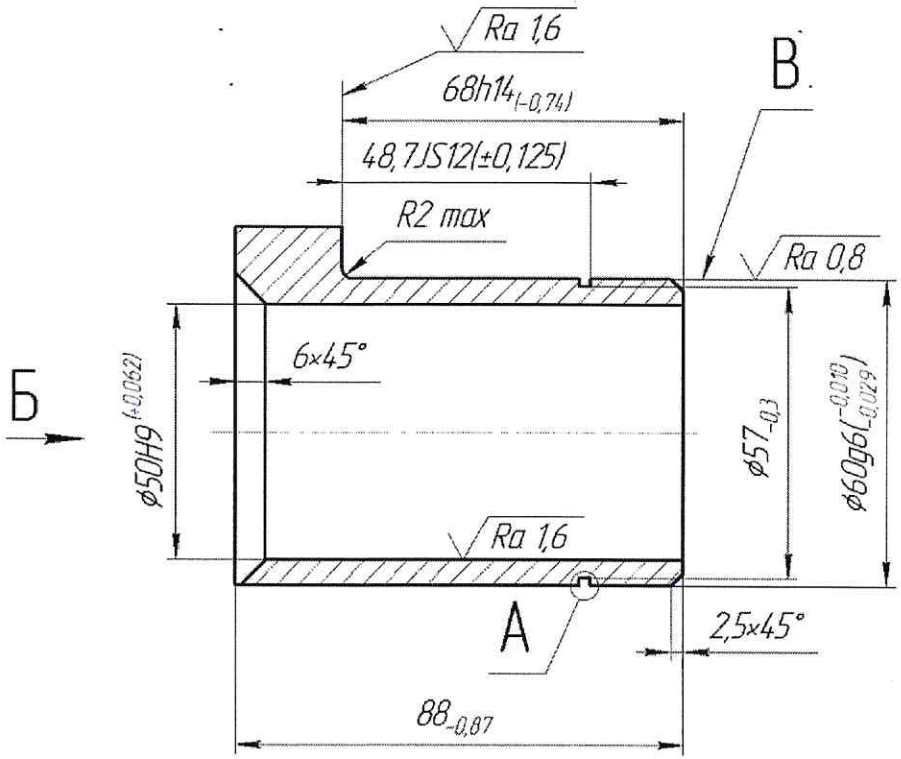

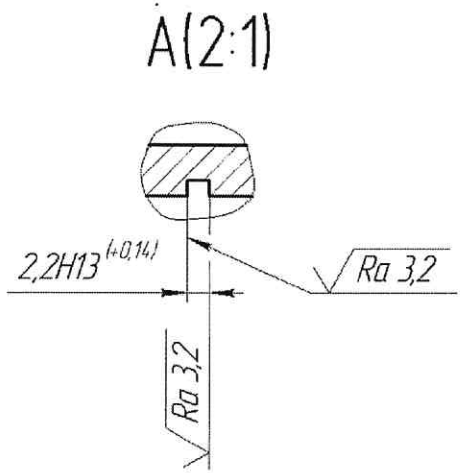

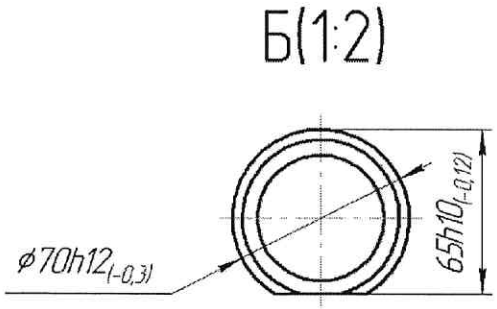

1. 28...32 HRC.
2. Допуск овальности и конусообразности поверхности В не должен привышать половины допуска на его диаметр.
3. Покрытие: Ц6. хр ГОСТ 9.306-85.

Изм.	Лист	№ докум.	Подп.	Дата	ДСО-811М.00.00.1201			
Разраб.		Иванова			Втулка	Лит.	Масса	Масштаб
Пров.						А	0,73	1:1
Т.контр.						Лист	Листов 1	
Мат.конр.					Труба 76х18 ГОСТ 8732-78 / В 35 ГОСТ 8731-74			
Н.контр.								
Утв.								

Копировал

Формат А3

ДСО-811М.00.00.1101

Перв. примен. | Справ. № | Подп. и дата | Инв. № дубл. | Взам. инв. № | Подп. и дата | Инв. № подл.

Ra 6,3 (√)

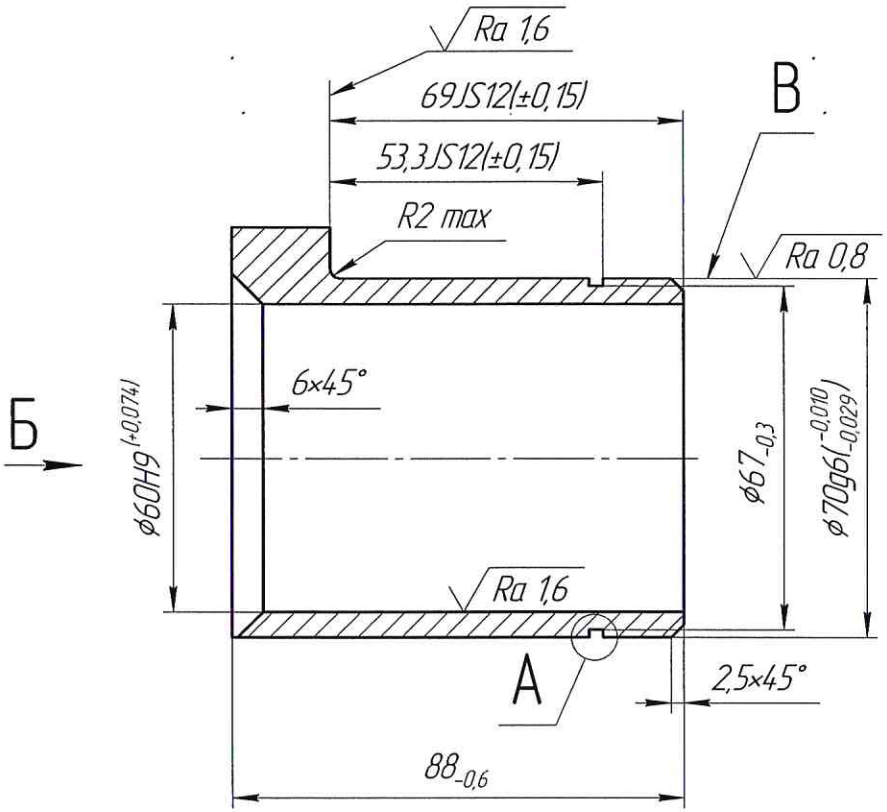

А(2:1)

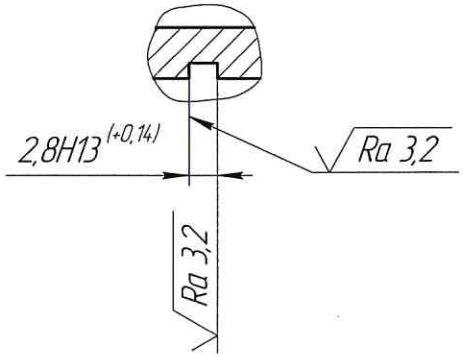

Б(1:2)

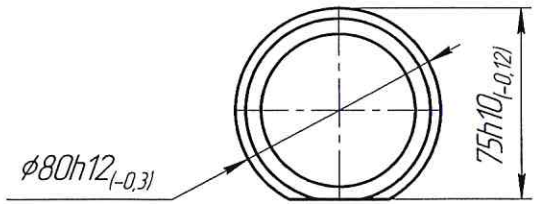

1. 28...32 HRC.
2. Допуск овальности и конусообразности поверхности В не должен привышать половины допуска на его диаметр.
3. Покрытие: Ц6. хр. ГОСТ 9.306-85.

Изм.	Лист	№ докум.	Подп.	Дата	ДСО-811М.00.00.1101			
Разраб.		Ильиных		04.12.2014	Втулка	Лит.	Масса	Масштаб
Пров.						А	0,84	1:1
Т.контр.						Лист	Листов 1	
Метролог.					Труба 89х20 ГОСТ 8732-78 / В 35 ГОСТ 8731-74			
Н.контр.								
Утв.								

Копировал

Формат А3

БМ-833.22.13.001

Перв. прим.

Справ. №

Подп. и дата

Инв. № дубл.

Взам. инв. №

Подп. и дата

Инв. № подл.

Ra 12,5 (√)

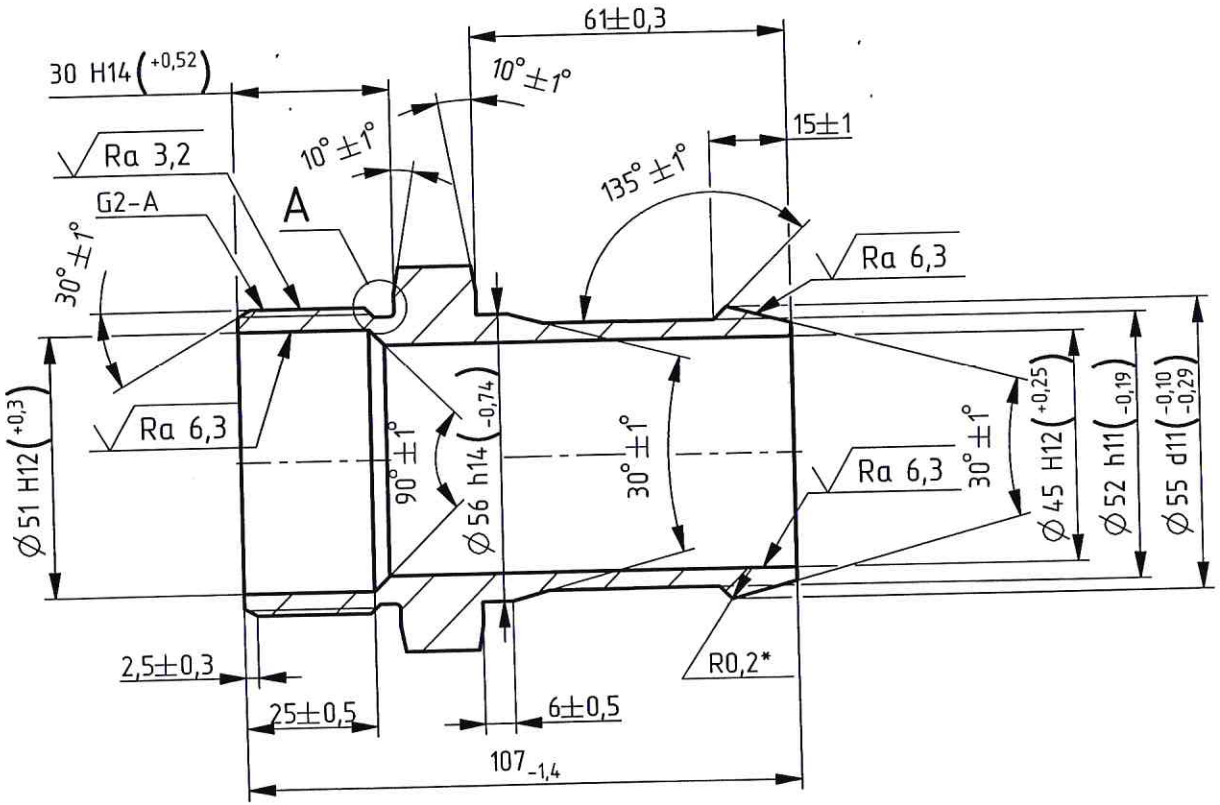

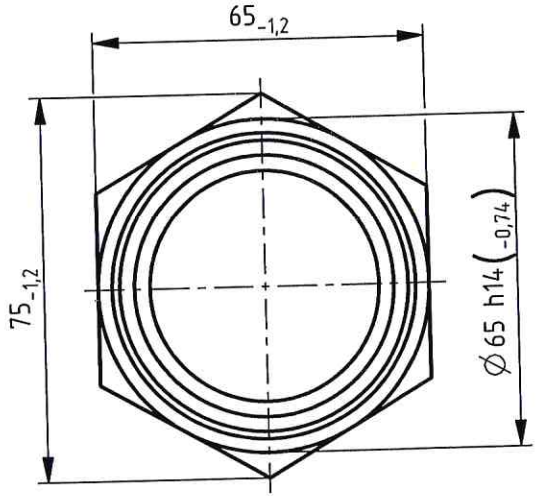

A(2:1)

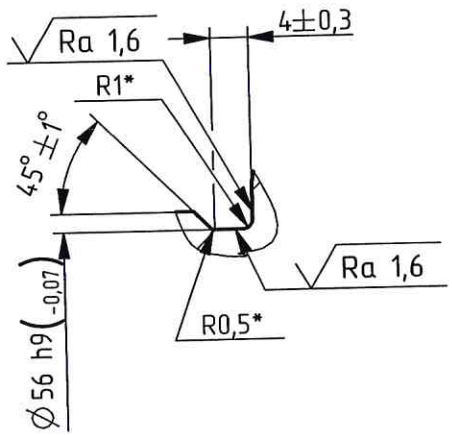

1.*Размеры обеспечить инструментом.
2. Покрытие: Ц9.хр ГОСТ 9.306-85.

Изм	Лист	№ докум.	Подпись	Дата	БМ-833.22.13.001			
Разраб.		Денисова			Штуцер	Лит.	Масса	Масштаб
Пров.							0,73	1:1
Т.контр.						Лист	Листов	1
Н.контр.					Круг В1-II-НД-85 ГОСТ 2590-2006 / 35-2ГП-М1-ТВ1-ГС ГОСТ 1050-88			
Утв.								

Версия чертежа 0.5 Версия модели 0.4

Формат А3

БМ-831М.23.30.0002

Перв. примен.

Справ. №

Ra 12,5 (√)

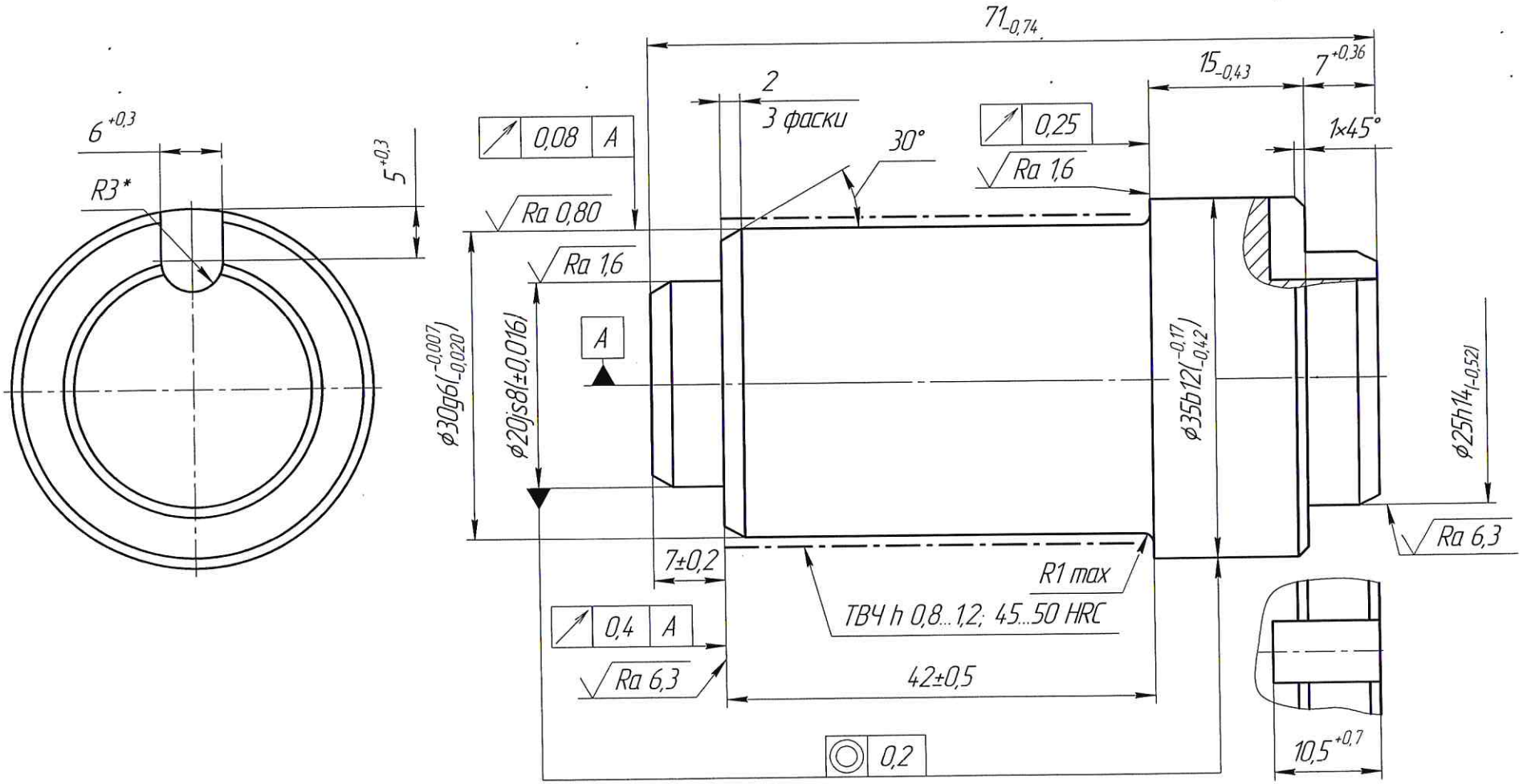

1. 24...30 HRC.
2. *Размер обеспечить инструментом.
3. Покрытие: Ц6.хр. ГОСТ 9.306-85.

Изм.	Лист	№ докум.	Подп.	Дата	БМ-831М.23.30.0002			
Разраб.		Иванова		10.12.2013	Ось	Лит.	Масса	Масштаб
Пров.						А	0,4	2,5:1
Т.контр.						Лист	Листов 1	
Н.контр.					Круг $\frac{В1\text{-}II\text{-}НД\text{-}36\ ГОСТ\ 2590\text{-}2006}{45\text{-}2ГП\text{-}М1\text{-}ТВ1\text{-}ГС\ ГОСТ\ 1050\text{-}88}$			
Утв.								

Копировал

Формат А3

Инв. № подл. | Подп. и дата | Взам. инв. № | Инв. № дубл. | Подп. и дата

БМ-831.03.60.501

Перв. примен.

Справ. №

Подп. и дата

Инв. № дубл.

Взам. инв. №

Подп. и дата 10.12.2010

Инв. № подл. 178646

Ra 50 (√)

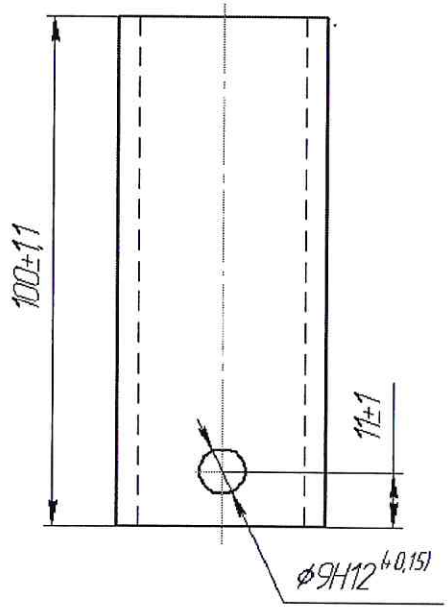

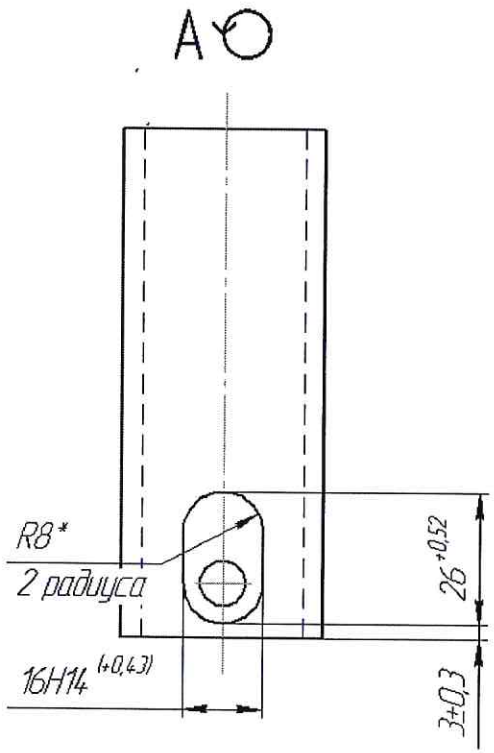

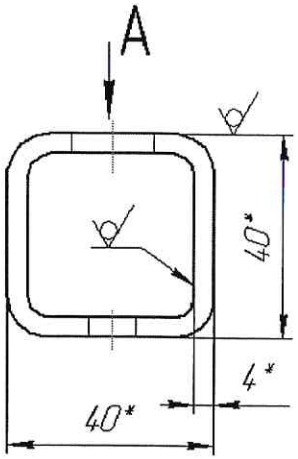

*Размеры для справок.

					БМ-831.03.60.501			
		БМ-831.03.60.501				Лит.	Масса	Масштаб
Изм.	Лист	№ докум.	Подп.	Дата	Корпус	А	0,41	1:1
Разраб.		Рабко		10.12.2010				
Пров.		Харлов				Лист	Листов 1	
Т.контр.		Бурженинов						
Н.контр.		Кабакова			Труба 40х40х4 ГОСТ 8639-82 / В 10 ГОСТ 13663-86			
Утв.		Бушнов						

Копировал

Формат А3

БМ-811М.23.26.0002

Ra 12,5 (√)

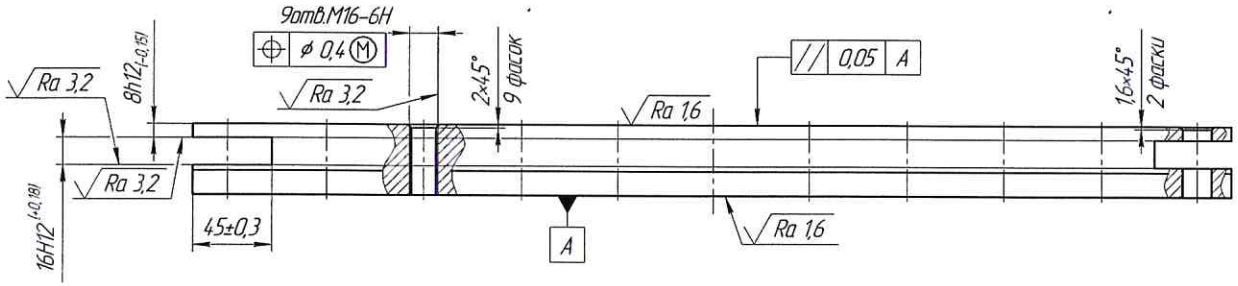

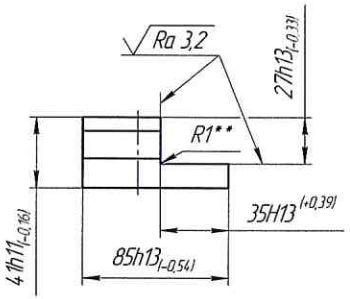

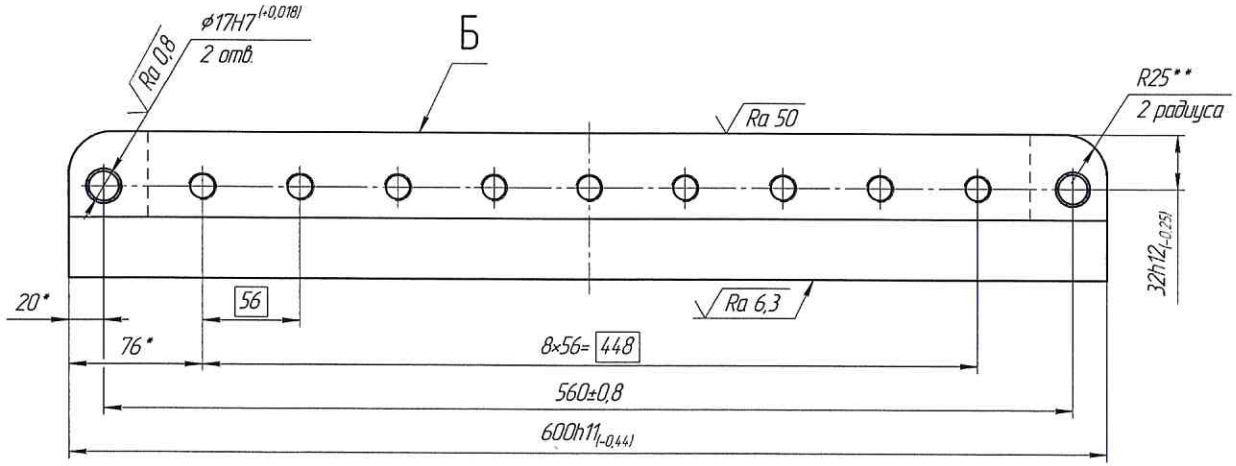

1. *Размеры для справок.
2. **Размеры обеспечить инструментом.
3. Покрытие поверхности Б: грунт-эмаль АК-1426 RAL-5012 синяя ТУ 2313-158-21743165-2007.

					БМ-811М.23.26.0002			
Изм.	Лист	№ докум.	Подп.	Дата	Направляющая	Лит.	Масса	Масштаб
Разраб.		Колмаков		16.03.2010		А	10,6	1:2
Пров.						Лист	Листов 1	
Т.контр.								
Н.контр.					Б-ПН-0-60 ГОСТ 19903-74 / 265-09Г2С-сб-12 ГОСТ 19281-89			
Утв.								

Копировал Формат А2

Перв. примен. | Справ. № | Подп. и дата | Взам. инв. № | Инв. № дубл. | Подп. и дата 16.03.2010 | Инв. № подл. 176913

БМ-811М.23.20.0001

Ra 12,5 (√)

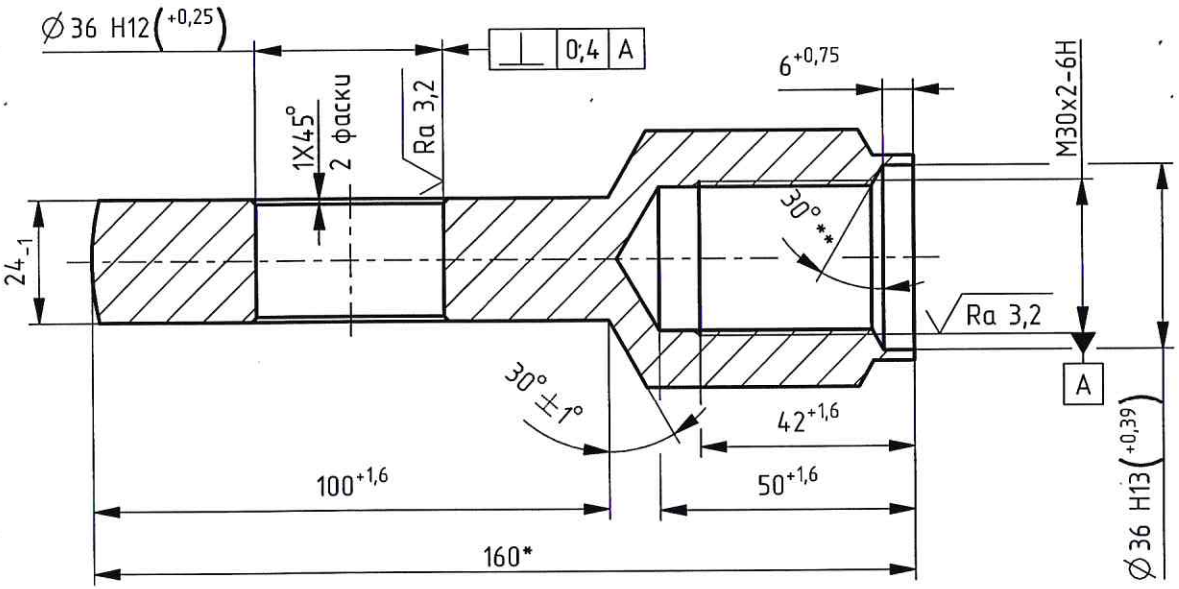

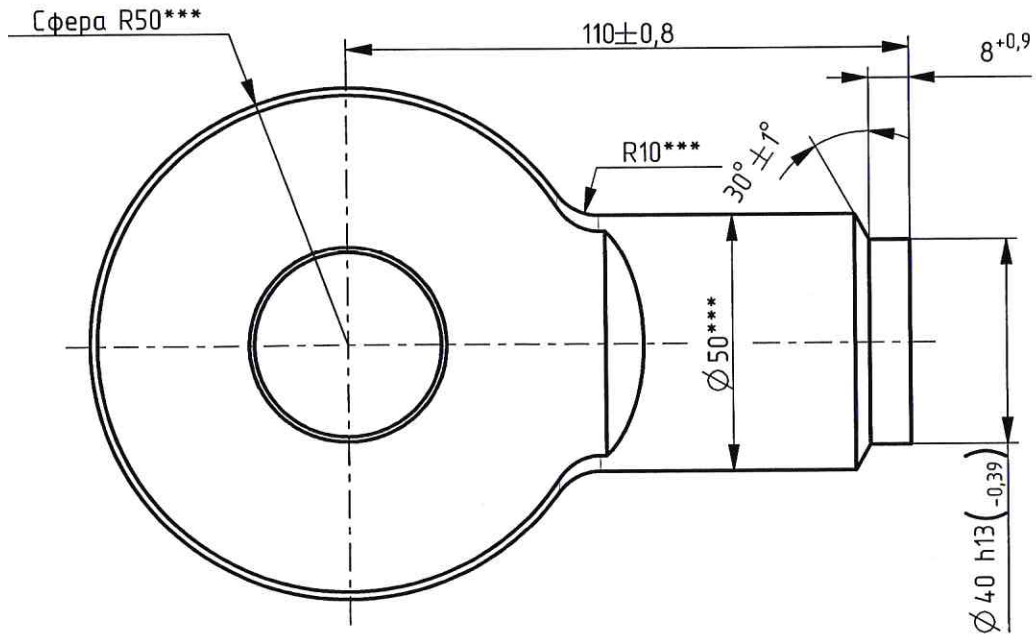

1. Гр.II-НВ<197 ГОСТ 8479-70.
2. *Размер для справок.
3. **Размер обеспечить инструментом.
4. ***Допуск на размеры поковки по ГОСТ 7829-70.
5. Покрытие, кроме отверстий: грунт-эмаль АК-1426 оранжевая ТУ 2313-158-21743165-2007

Изм	Лист	№ докум.	Подпись	Дата	БМ-811М.23.20.0001			
Разраб.		Рабко			Проушина	Лит.	Масса	Масштаб
Пров.							1,9	1:1
Т.контр.						Лист	Листов	1
Н.контр.					Сталь 35 ГОСТ 1050-88			
Утв.								

Версия чертежа 0.7 Версия модели 0.8

Формат А3

Перв. прим. | Справ. № | Подп. и дата | Инв. № дубл | Взам. инв. № | Подп. и дата | Инв. № подл.

БМ-811М.23.12.1302

Перв. примен. | Справ. № | Подп. и дата | Инв. № дубл. | Взам. инв. № | Подп. и дата | Инв. № подл.

Ra 25 (√)

Рис.1

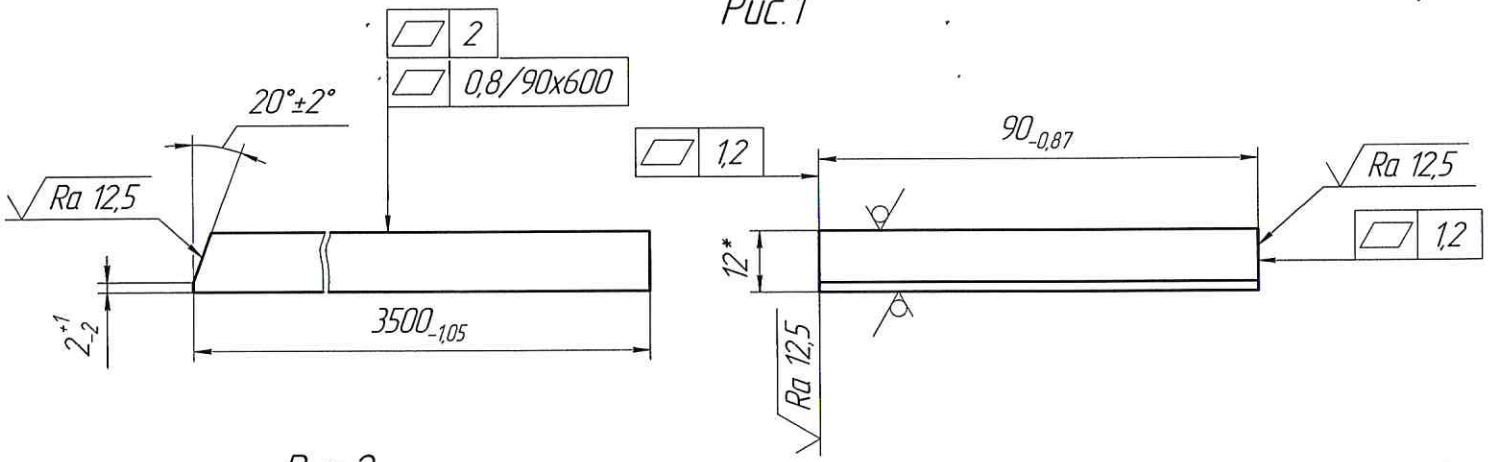

Рис.2
"Остальное – см. рис.1"

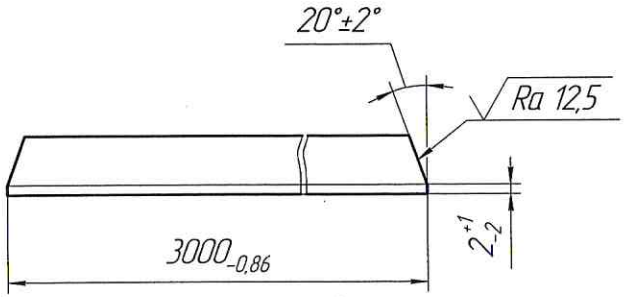

Обозначение	Рис.	Масса, кг
БМ-811М.23.12.1302	1	29,5
-01	2	25,3

*Размер для справок

Изм.	Лист	№ докум.	Подп.	Дата
Разраб.		Иванова		10.06.2014
Пров.				
Т.контр.				
Н.контр.				
Утв.				

БМ-811М.23.12.1302

Направляющая

Лит.	Масса	Масштаб
А	См. табл.	1:1

Лист | Листов 1

Б-ПН-0-12 ГОСТ 19903-74
Лист 390-10ХСНД-св-12 ГОСТ 19281-89

Копировал | Формат А3

БМ-811М.22.43.0006

Перв. примен.

Справ. №

Подп. и дата

Инв. № дубл.

Взам. инв. №

Подп. и дата 16.03.2010

Инв. № подл. 176700

Ra 12,5 (√)

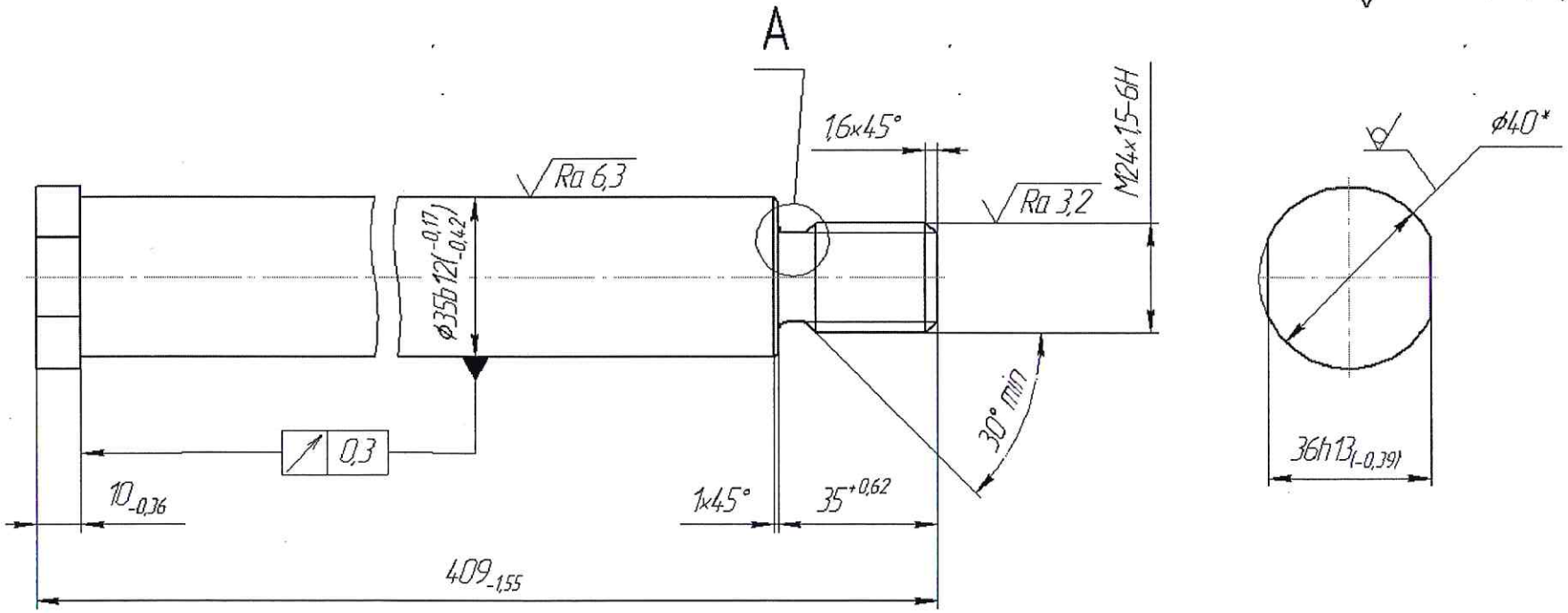

A(4:1)

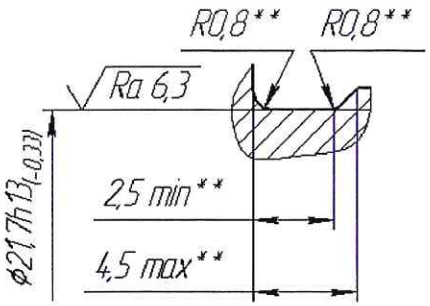

1. *Размер для справок.
2. **Размеры обеспечить инструментом.
3. Покрытие: Хим.Окс.прм ГОСТ 9.306-85.

					БМ-811М.22.43.0006			
1		БМ-811М№3-2010			Ось	Лит.	Масса	Масштаб
Изм.	Лист	№ докум.	Подп.	Дата		А	2,95	1:1
Разраб.		Харлова				Лист	Листов 1	
Пров.		Иванова						
Т.контр.		Бурженинов						
Н.контр.		Кабакова			Круг В-II-НД-40 ГОСТ 2590-88 / 35-3ГП-М1-ТВ1-ГС ГОСТ 1050-88			
Утв.		Бушнов						

Копировал

Формат А3

БМ-811М.22.21.0009

Ra 12,5 (√)

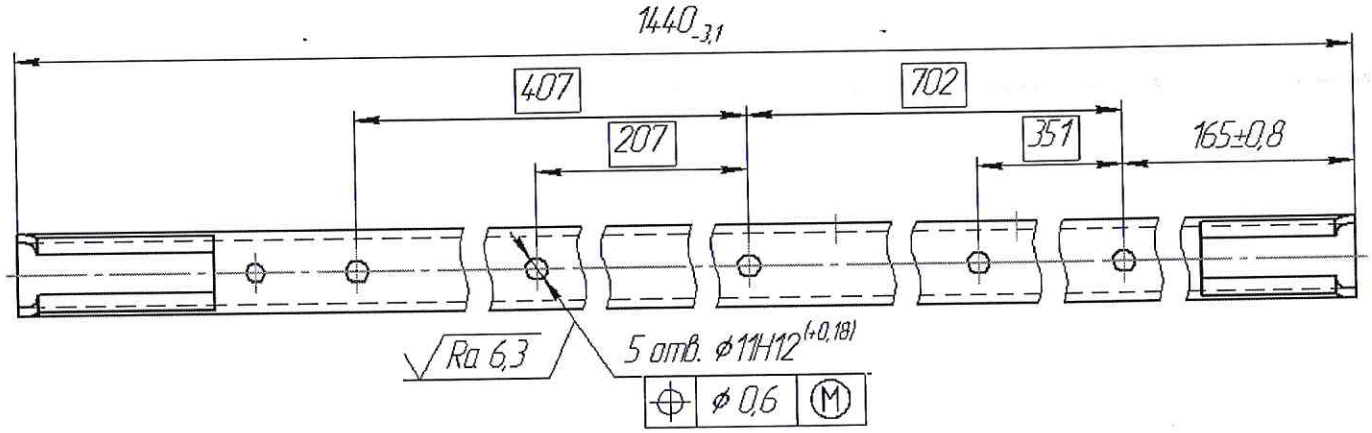

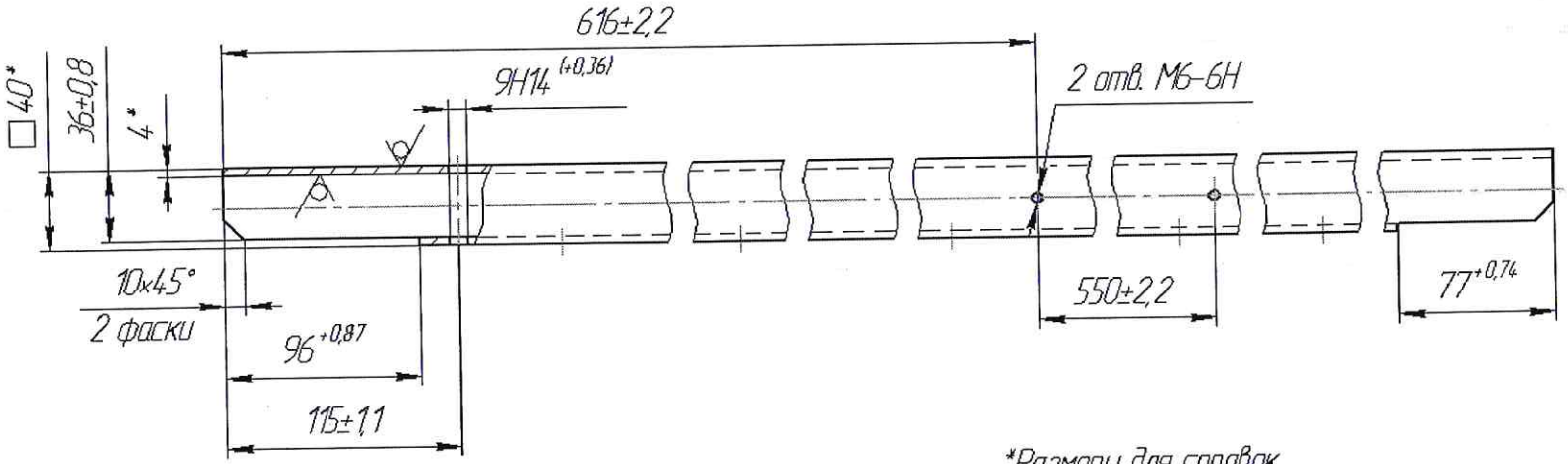

*Размеры для справок.

4		БМ-811М.21-2011			БМ-811М.22.21.0009		
Изм.	Лист	№ докум.	Подп.	Дата	Перекладина	Лит.	Масса	Масштаб
Разраб.		Рабко		10.06.2011		А	5,7	1:2,5
Пров.		Иванова				Лист	Листов 1
Т.контр.		Бурженинов					
Н.контр.					Труба 40x40x4 ГОСТ 8639-82 / В 10 ГОСТ 13663-86		
Утв.		Бушнов					

Копировал

Формат А3

Перв. примен.

Справ. №

Подп. и дата

Инв. № дубл.

Взам. инв. №

Подп. и дата 16.03.2010

Инв. № подл. 176636

БМ-811М.2221.0010

Перв. примен.

Справ. №

Подп. и дата

Инв. № дубл.

Взам. инв. №

Подп. и дата 21.06.2011

Инв. № подл. 18.0254

Ra 12,5 (√)

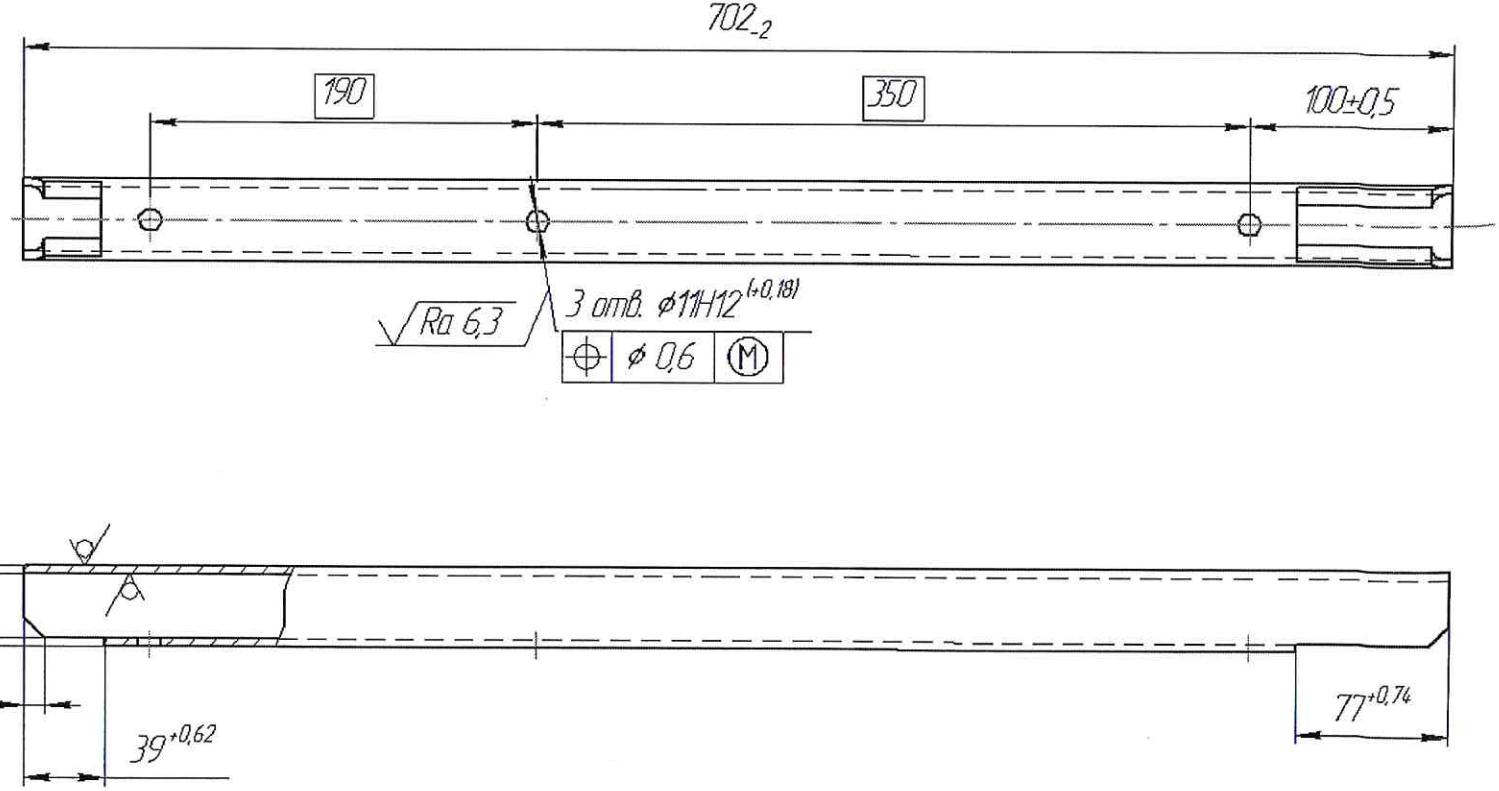

*Размеры для справок.

					БМ-811М.2221.0010		
		БМ-811М.ПЗ-2011			Перекладина	Лит.	Масса	Масштаб
Изм.	Лист	№ докум.	Подп.	Дата		А	2,7	1:2,5
Разраб.		Радка		10.05.2011				
Пров.		Иванова				Лист	Листов 1	
Т.контр.		Бурженинов						
Н.контр.					Труба 40x40x4 ГОСТ 8639-82 / В 10 ГОСТ 13663-86			
Утв.		Бушнов						

Копировал

Формат А3

БМ-811М.22.00.0003

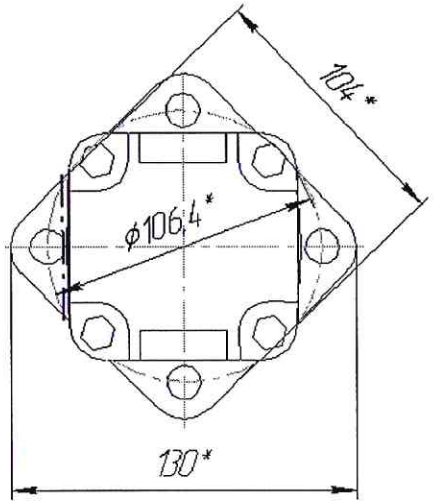

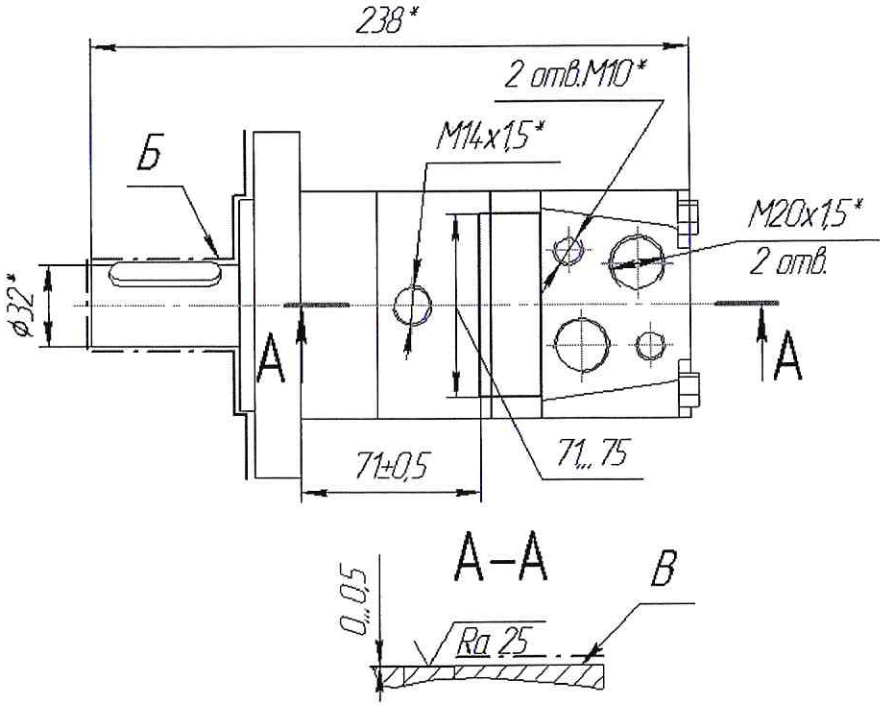

1. * Размеры для справок.
2. При обработке и покрытии резьбовые отверстия должны быть закрыты технологическими пробками.
3. Покрытие, кроме поверхностей Б и В :грунт –эмаль АК–1426 оранжевая ТУ 2313–158–21743165–2007.

					БМ-811М.22.00.0003			
		БМ-811М№16-2012			Доработка мотора МГП 125	Лит.	Масса	Масштаб
Изм.	Лист	№ докум.	Подп.	Дата		А	10,3	1:2
Разраб.		Иванова		10.07.2012		Лист	Листов 1	
Пров.		Цыганков						
Т.контр.		Бурженинов						
		Швад			Изделие–заготовка Мотор гидравлический планетарный МГП125 ТУ 4785–022–05785856–2006			
Н.контр.								
Утв.		Цыганков						

Перв. примен.	Справ. №	Подп. и дата	Инв. № дубл.	Взам. инв. №	Подп. и дата	Инв. № подл.
					27.09.2012	299529

БМ-811М.21.10.0006

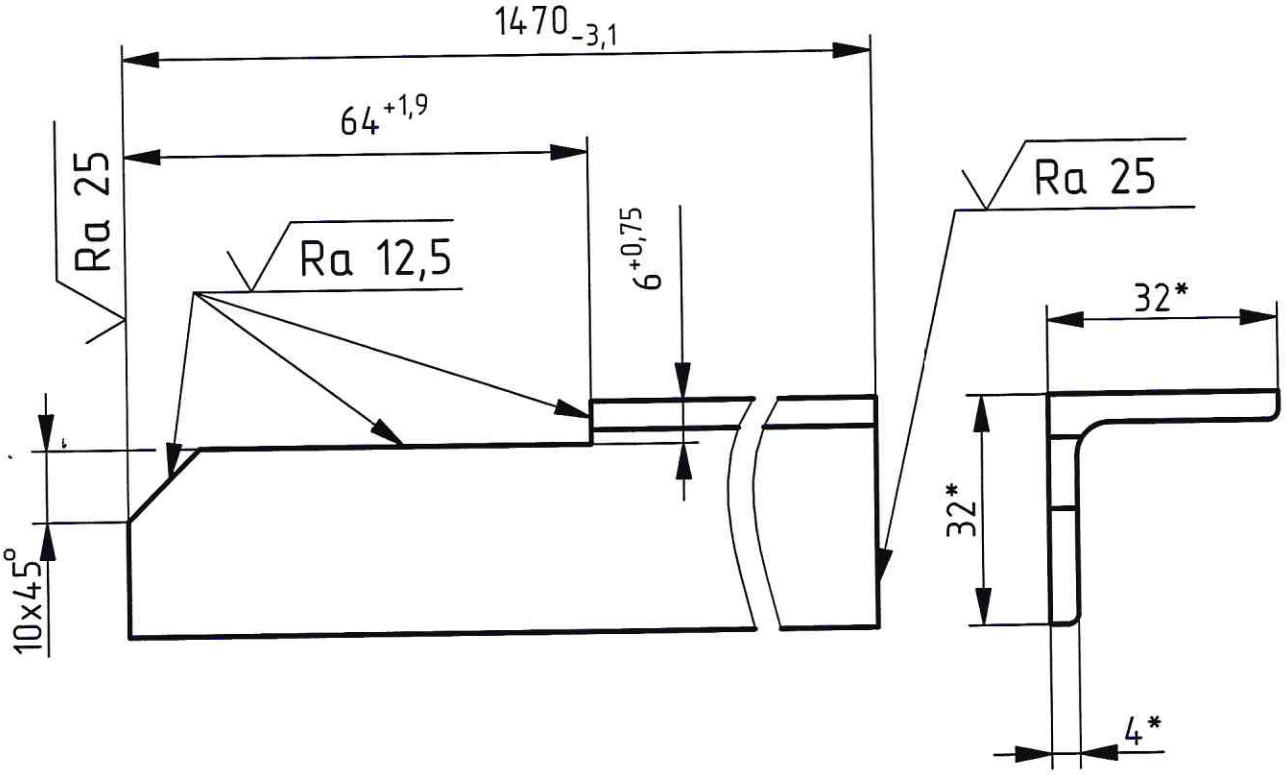

* Размеры для справок.

Изм	Лист	№ докум.	Подпись	Дата
Разраб.		Иванова		
Пров.				
Т.контр.				
Н.контр.				
Утв.				

БМ-811М.21.10.0006

Уголок

Лит.	Масса	Масштаб
	2,7	1:1
Лист	Листов 1	

Уголок В-32х32х4 ГОСТ 8509-93 / Ст3сп-св ГОСТ 535-2005

Версия чертежа 0.5 Версия модели 0.3

Формат А4

Перв. прим. | Справ. № | Подп. и дата | Инв. № дубл | Взам. инв. № | Подп. и дата | Инв. № подл.

БМ-811.97.00.2003

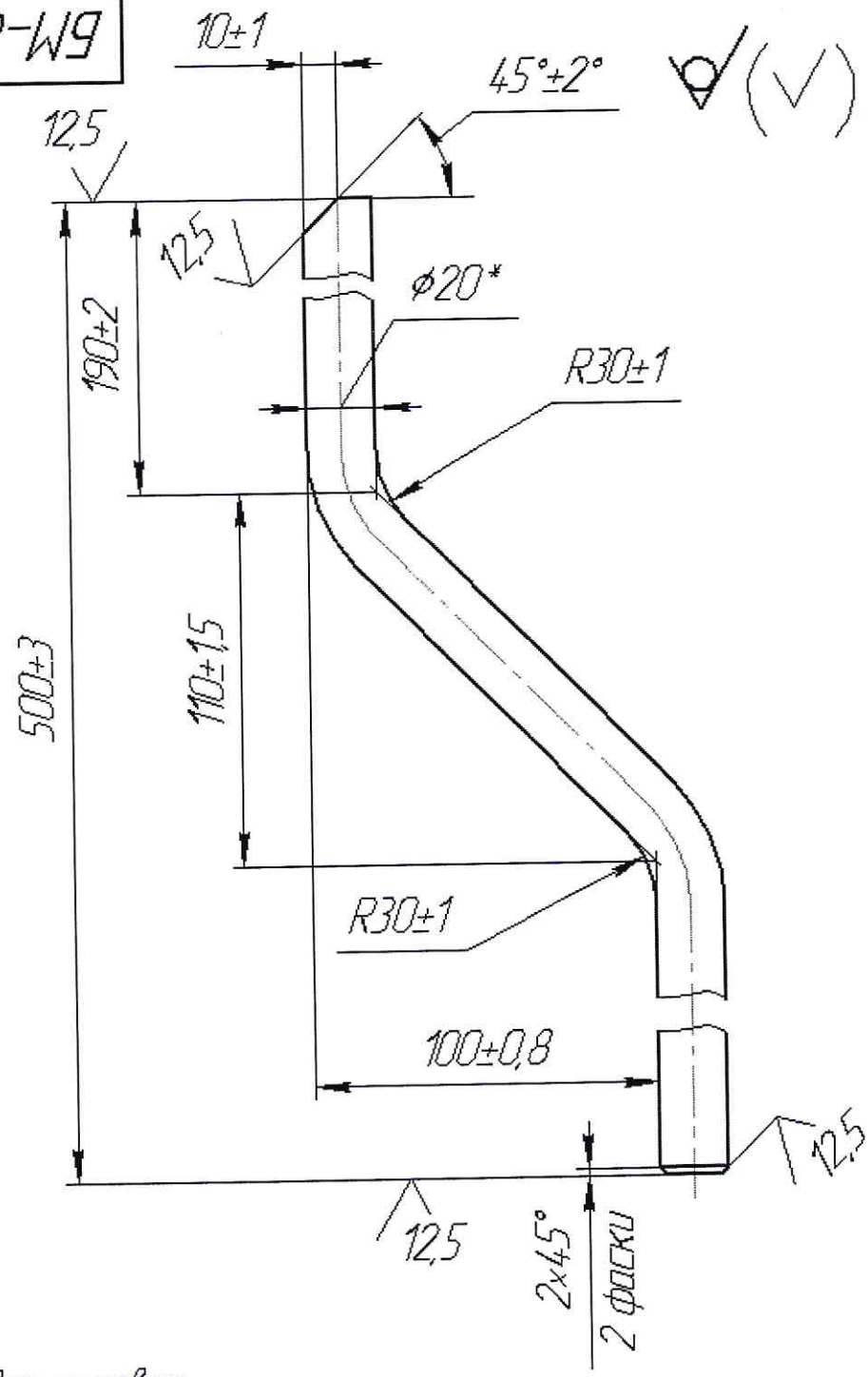

1 * Размер для справок.
2 Теоретическая длина развертки 545мм.

Изм.	Лист	№ докум.	Подп.	Дата	БМ-811.97.00.2003		
Разраб.		Малыгина		6.12.03	Рукоятка	Лит.	Масса	Масштаб
Пров.		Ячменев				0	1,4	1:2
Т.контр.		Сарвилин				Лист	Листов 1
Метролог		Кузьминых					
Н.контр.		Кабакова			Круг В-II-НД-20 ГОСТ2590-88 / 35-ЗГП-М1-ТВ1-ГС ГОСТ1050-88		
Утв.		Волков					

Перв. примен. | Справ. № | Подп. и дата | Инв. № дубл. | Взам. инв. № | Подп. и дата | Инв. № подл.

Копировал | Формат А4

БМ-811.97.00.0001

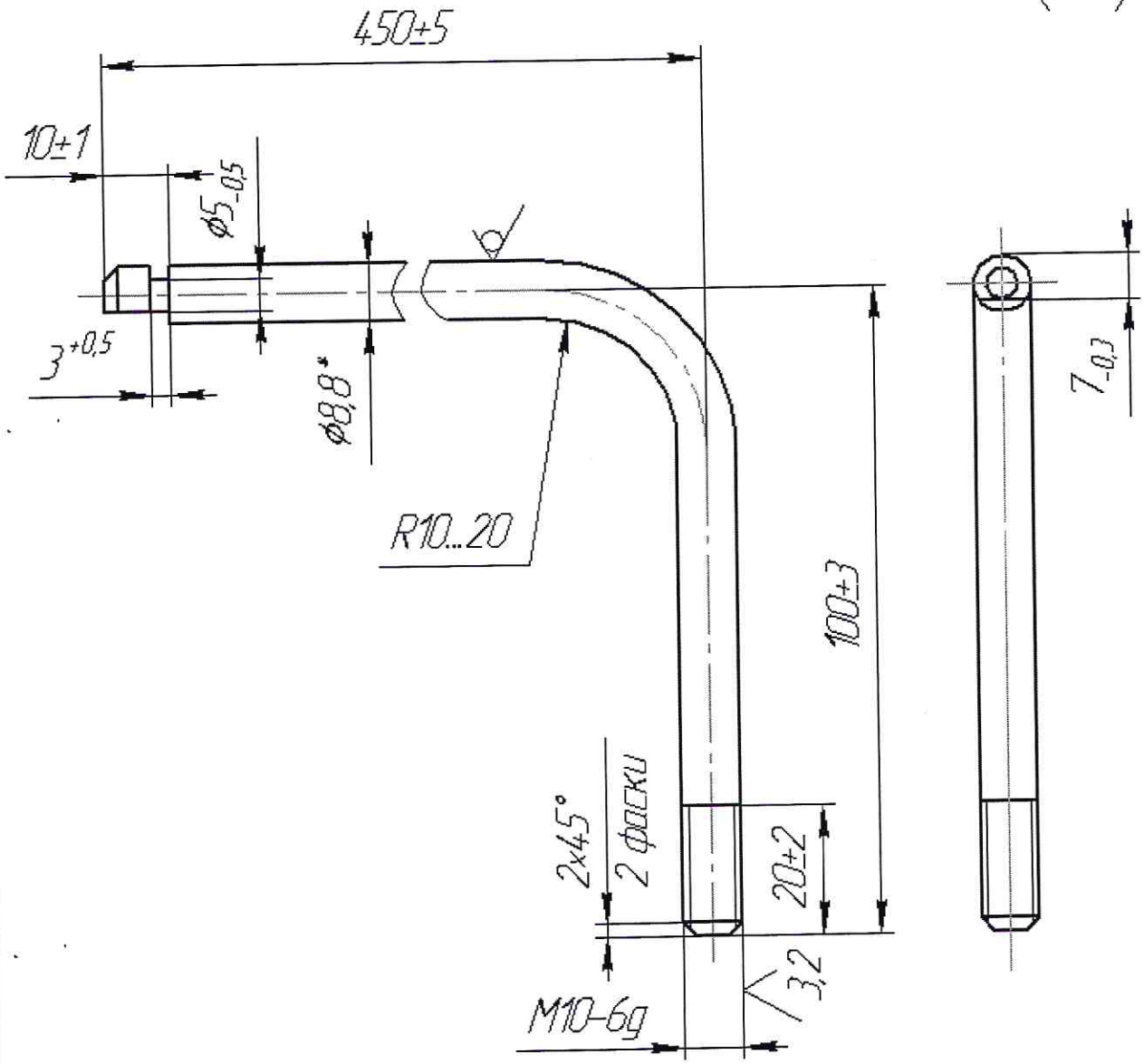

1. Покрытие: Ц6.хр ГОСТ 9.306-85.
2. Теоретическая длина развертки – 540 мм.

Изм.	Лист	№ докум.	Подп.	Дата
Разраб.		Малыгина		
Пров.		Иванова		
Т.контр.		Сарвилин		
Метролог		Кузьминых		
Н.контр.		Кабакова		
Утв.		Валков		

БМ-811.97.00.0001

Фиксатор

Лит.	Масса	Масштаб
0	0,3	1:1
Лист	Листов 1	

Круг 8,8-h12 ГОСТ 7417-75 / 35-В ГОСТ 1051-73

Перв. примен. | Справ. № | Подп. и дата | Инв. № дубл. | Взам. инв. № | Подп. и дата | Инв. № подл.

Копировал | Формат А4

БМ-811.23.26.1001

Перв. прим. | Справ. № | Подп. и дата | Инв. № дубл. | Взам. инв. № | Подп. и дата | Инв. № подл.

Ra 12,5 (√)

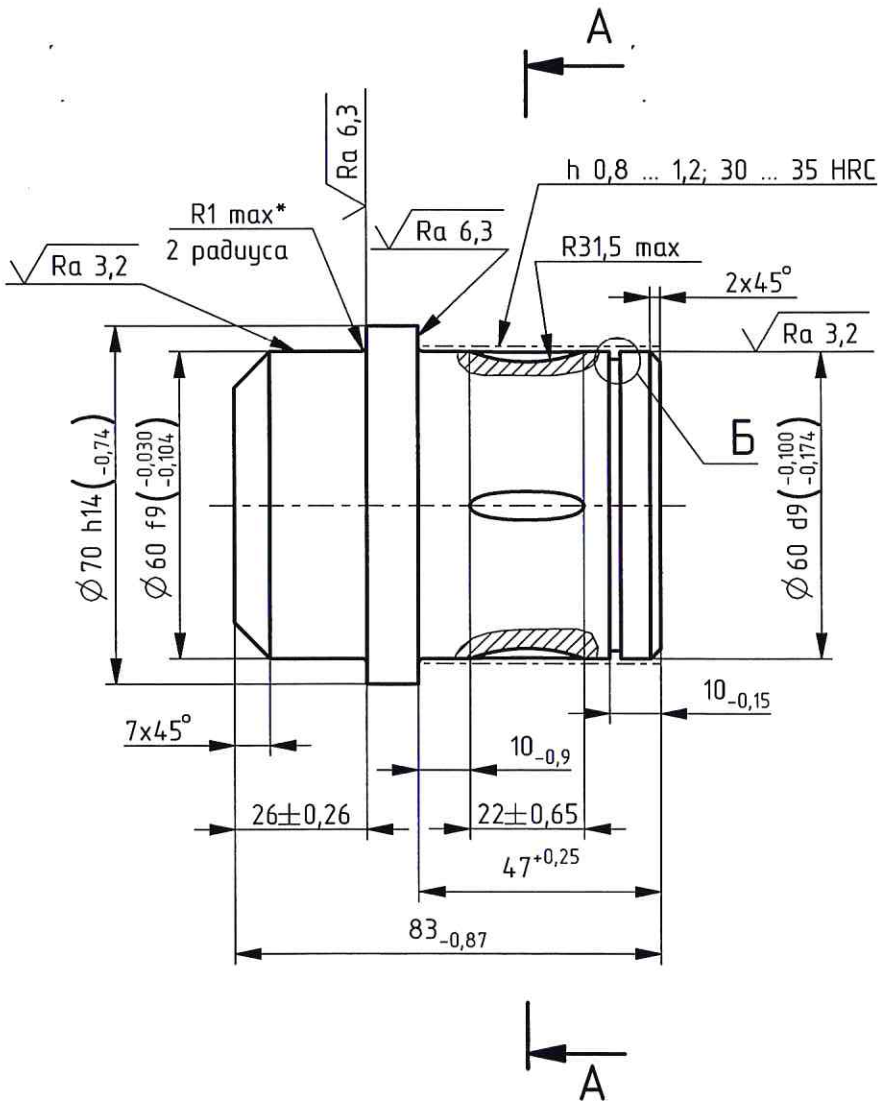

А–А (2:1)

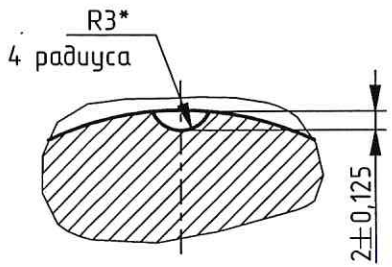

Б (4:1)

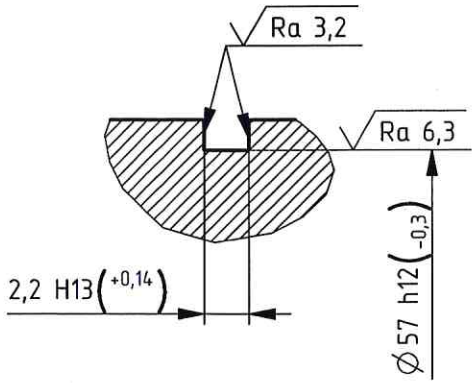

* Размеры обеспечить инструментом.

					БМ-811.23.26.1001			
Изм	Лист	№ докум.	Подпись	Дата	Ось	Лит.	Масса	Масштаб
Разраб.		Ильиных					1,9	1:1
Пров.						Лист	Листов 1	
Т.контр.					Круг В1-II-НД-75 ГОСТ 2590-2006 / 35-2ГП-М1-ТВ1-ГС ГОСТ 1050-88			
Н.контр.								
Утв.								

Версия чертежа 0.6 Версия модели 0.5 Формат А3

БМ-811.23.26.0003

12,5 √(√)

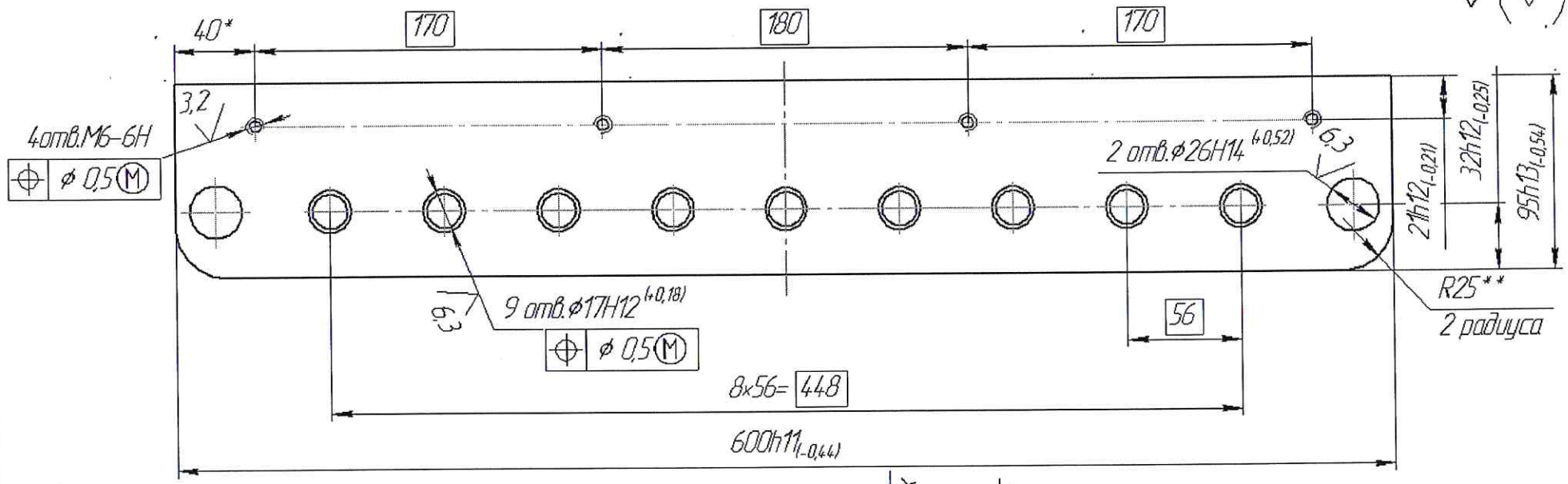

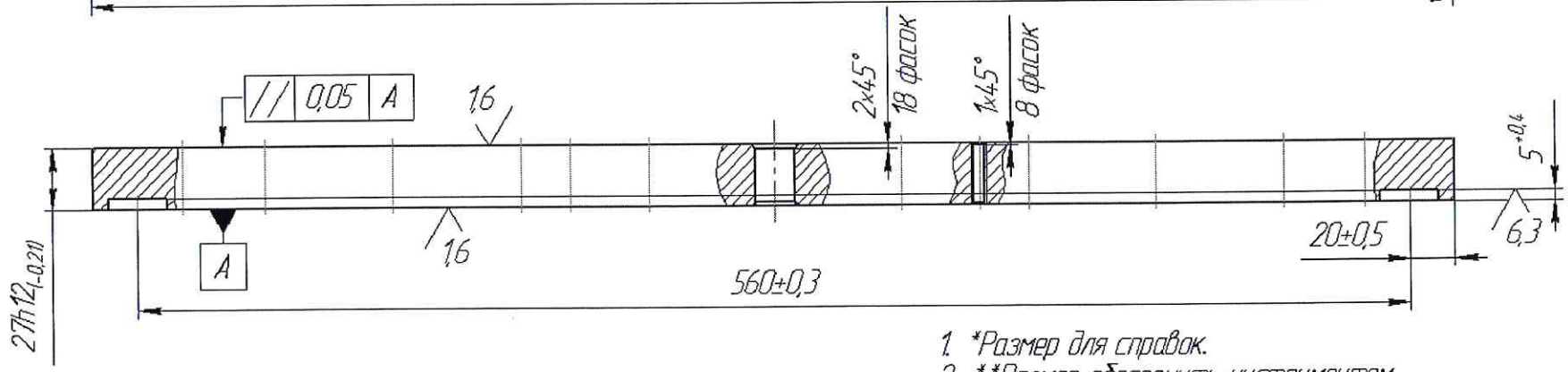

1. *Размер для справок.
2. **Размер обеспечить инструментом.

Изм.	Лист	№ докум.	Подп.	Дата	БМ-811.23.26.0003			
Разраб.		Кукарских		20.06.04	Пластина	Лит.	Масса	Масштаб
Пров.		Лисицын				0	11,5	1:2
Т.контр.		Кушников				Лист	Листов 1	
		Кузьминых			Б-ПН-0-30 ГОСТ 19903-74			
Н.контр.		Кабакова			Лист 20-ТВ1-М1-КИ-ГС ГОСТ 1577-93			
Утв.		Волков						

Копировал

Формат А3

Перв. примен. | Справ. № | Подп. и дата | Инв. № дубл. | Взам. инв. № | Подп. и дата | Инв. № подл.

БМ-811.23.25.2005

БМ-811.23.25.2005-изображено
"БМ-811.23.25.2005-01-зеркальное изображение"

50 √(√)

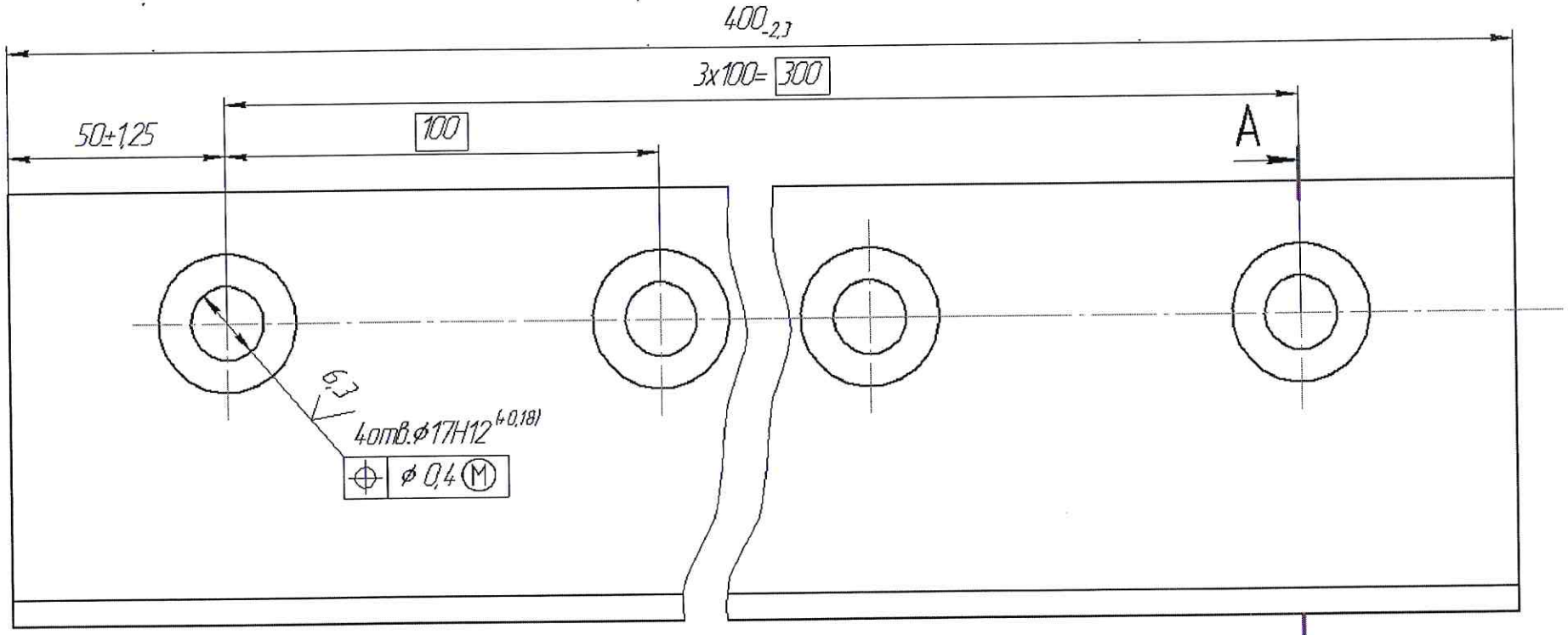

A-A

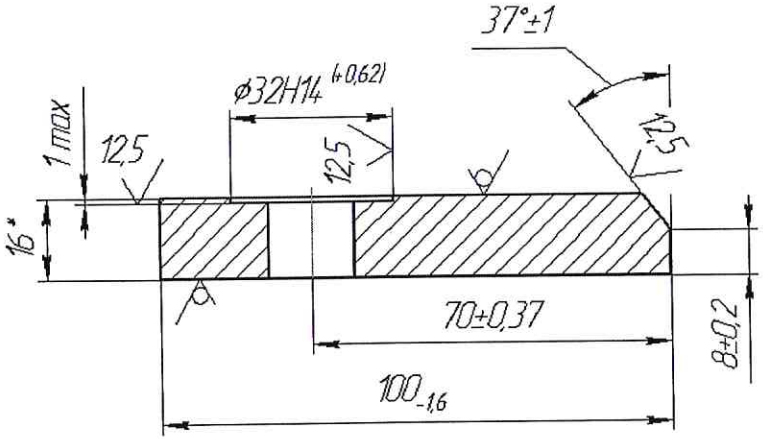

* Размер для справок.

Изм.	Лист	№ докум.	Подп.	Дата
Разраб.		Лисицын		
Пров.		Харлов		
Т.контр.		Панов		
Метролог		Кузьминых		
Н.контр.		Кабакова		
Утв.		Волков		

БМ-811.23.25.2005

Направляющая

Лит.	Масса	Масштаб
0	4,6	1:1

Лист | Листов 1

Лист Б-ПН-0-16 ГОСТ 19903-74 / Ст3пс-4-С8 ГОСТ 14637-89

Копировал

Формат А3

Перв. примен. | Справ. № | Подп. и дата | Инв. № дубл. | Взам. инв. № | Подп. и дата | Инв. № подл.