Ra5(√)

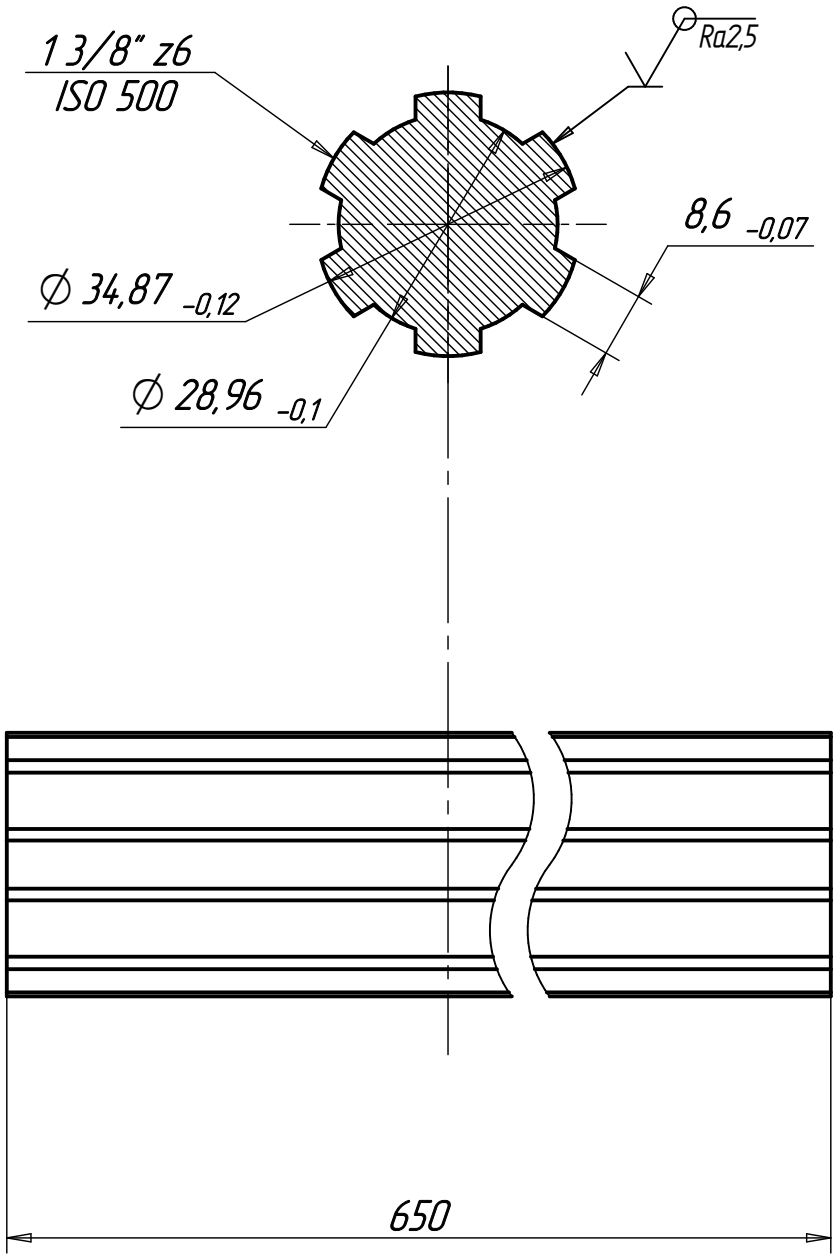

1. ТВЧ – HRC 48 min
2. Общие допуски по ГОСТ 30893.1 : H13; h13; ±IT13/2.

Изм	Лист	№ докум.	Подпись	Дата	Вал	Литера	Масса	Масштаб
Разраб.		Шихов Н.А.		21.03.22			–	1:1
Проверил		Гоков И.В.						
Т. контр.						Лист :	Листов : 1	
Н. контр.					Сталь 45 ГОСТ 1050–88	Ростовский Завод Карданных Валов		
Утвердил		Гоков В.Н.						

Формат А4