DM-34.04.500.01

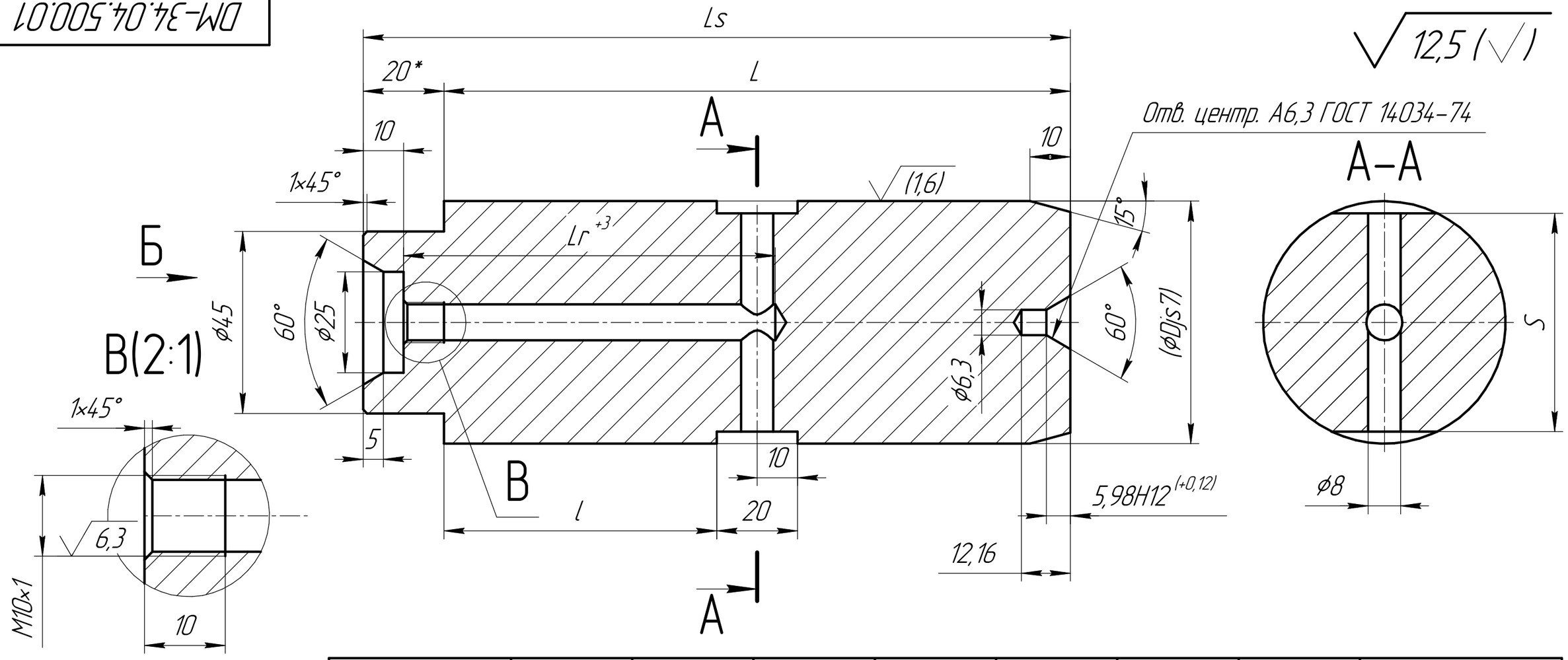

Обозначение	D, мм	L, мм	Ls, мм	Lг, мм	l, мм	S, мм	Масса, кг	Старое обозначение
DM-34.04.500.01	60	155	175	92	67,5	54	3,512	30.41.500.01
-01		185	205	107	82,5		4,174	30.41.500.01-01
-02	50	145	165	87	62,5	44	2,327	30.41.500.01-02
-03		215	235	122	97,5		3,385	30.41.500.01-03
-04	65	215	235	122	97,5	59	5,652	30.41.500.01-04

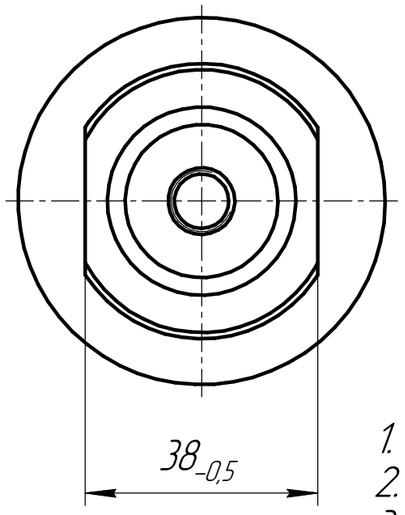

1. 58...62 HRCэ.
2. * Размер для справок.
3. H14, h14, ±IT14/2.
4. Размеры и параметры в скобках – после сборки.

Изм.	Лист	№ докум.	Подп.	Дата
Разраб.		Молчанов А.А.		04.12.2018
Пров.		Виноградов М.С.		04.12.2018
Т.контр.		Конюхов Р.В.		04.12.2018
Гл. констр.		Виноградов М.С.		04.12.2018
Н.контр.				
Утв.				

DM-34.04.500.01

Палец

Лит.	Масса	Масштаб
	См. табл.	1:1

Лист | Листов 1

Сталь 40Х ГОСТ 4543-71

Дорожных Машин завод

Перв. примен. DM-34.04.500.00

Справ. № 30.41.500.00

Подп. и дата | Инв. № дубл. | Взам. инв. № | Подп. и дата | Инв. № подл.

Копировал

Формат А3