АРТ 01.17.03

Rz40 (√)

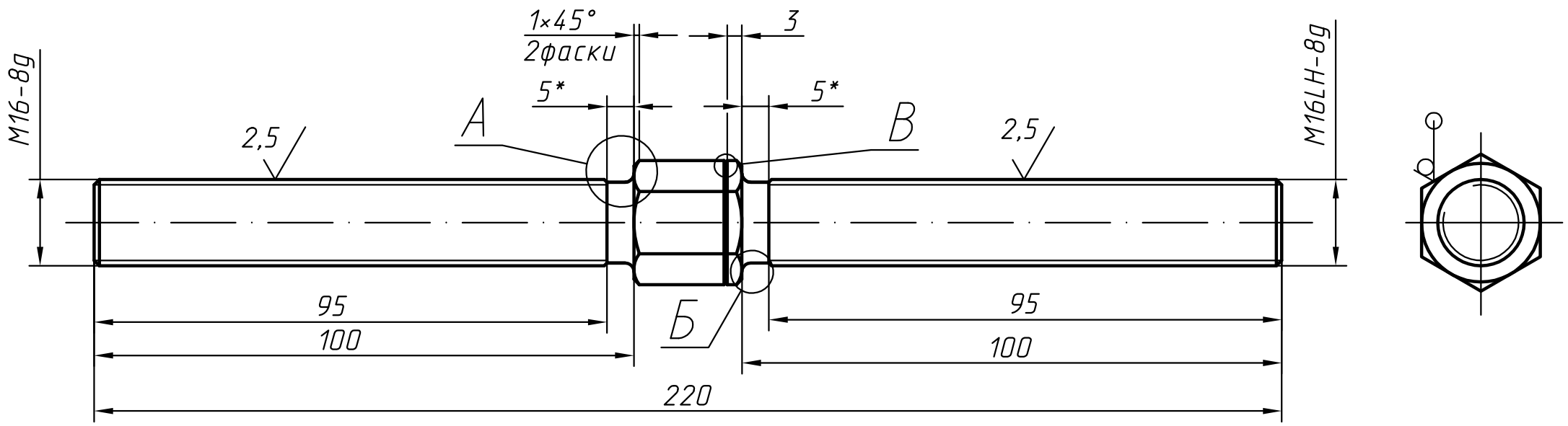

А(2:1)

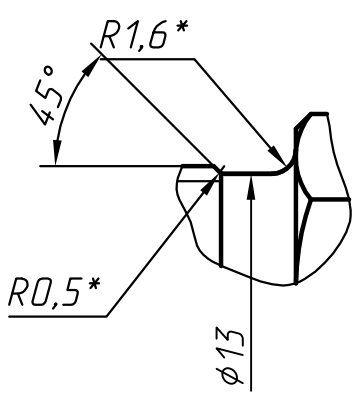

Б(2:1)

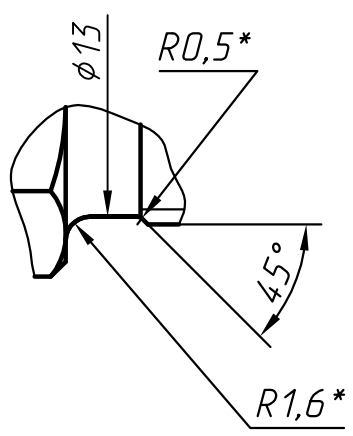

В-В(10:1)

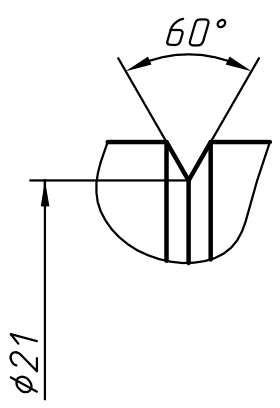

1. Материал-заменитель: сталь 35 ГОСТ 1050-2013

2. H14, h14, ±IT14/2.

3. *Размеры обеспеч. инстр.

4. Покрытие-Хим.Фос.прм.

					АРТ 01.17.03			
Изм.	Лист	№ докум.	Подп.	Дата	Шпилька	Лит.	Масса	Масштаб
Разраб.		Родина				O_1	0,318	1:1
Проверил		Абрамов				Лист	Листов 1	
Т.контр.		Косткин						
Нач.бюро		Кучин			Шестигранник 22-h11 ГОСТ 8560-78 / 45 ГОСТ 1051-73	ИРЦМ		
Н.контр.		Данилова						
Утв.		Курзенков						

Копировал

Формат А3

Перв.примен.

Справ.№

Подп. и дата

Инв.№ дубл.

Взам.инв.№

Подп. и дата

Инв.№ подл.