48.47.562.002.22.062_2

Ra 6,3 (√)

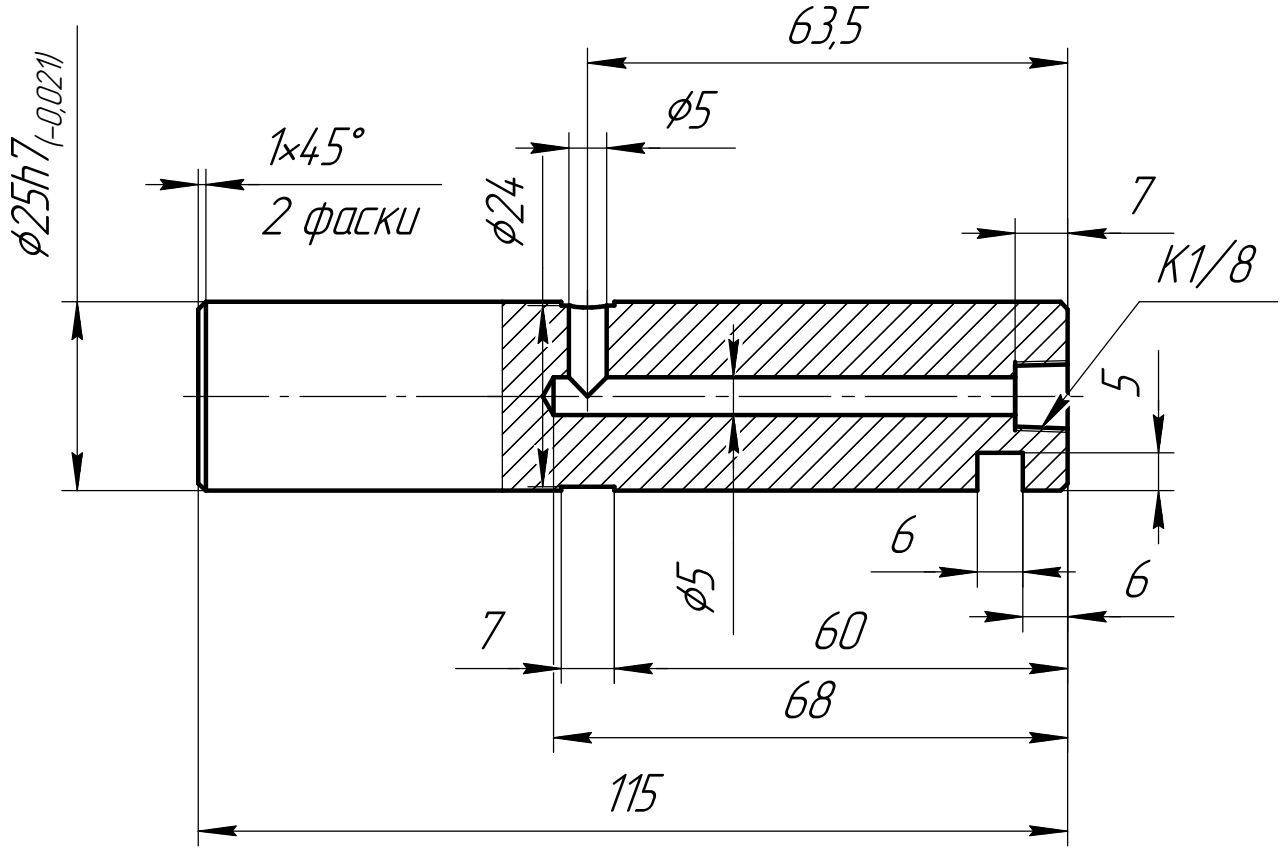

1. ТВЧ h 0.8...1,2; HRC 50...55.
2. Покрытие: Защитное покрытие Modengy. С предварительным нанесением очистителя – активатора Modengy и растворителя Modengy 1013.
3. Резьбовые отверстия защитить от покрытия.
4. * Размеры для справок.
5. Общие допуски по ГОСТ 30893.1: H14, h14, ±IT14/2.
6. Общие допуски формы и расположения по ГОСТ 30893.2 – K.

Изм.	Лист	№ докум.	Подп.	Дата
Разраб.		Колиниченко		
Пров.		Камышенков		
Т.контр.				
Н.контр.				
Утв.		Додонов		

48.47.562.002.22.062_2

Ось

Лит.	Масса	Масштаб
	0,42	1:1
Лист	Листов 1	

Круг 25 ГОСТ 2590-2006 / 45 ГОСТ 1050-2013

РэилМатик

Перв. примен. | Справ. № | Подп. и дата | Инв. № дубл. | Взам. инв. № | Подп. и дата | Инв. № подл.

Копировал | Формат А4