48.47.562.502.22.025_2

Перв. примен.

Справ. №

Ra 12,5 (√)

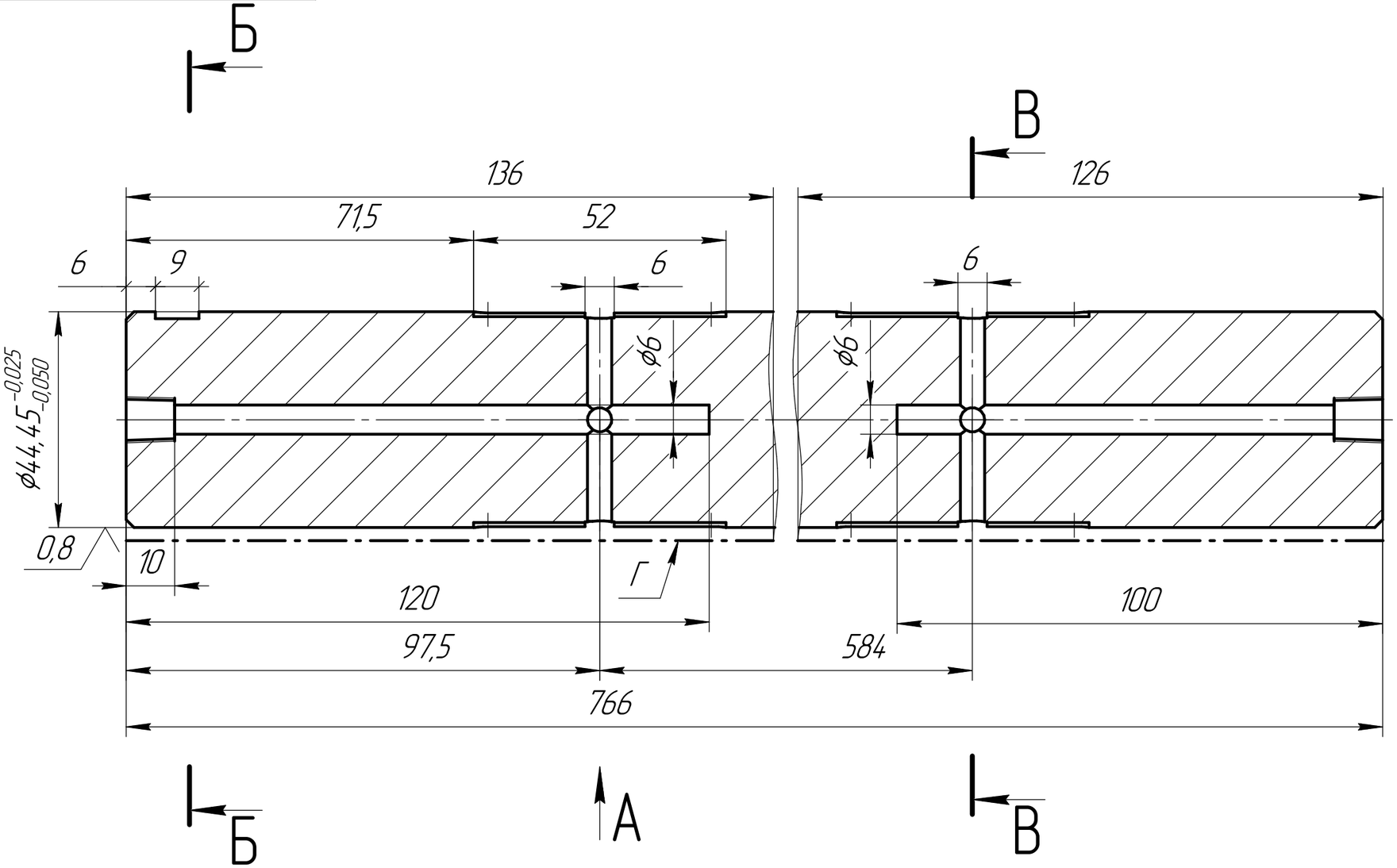


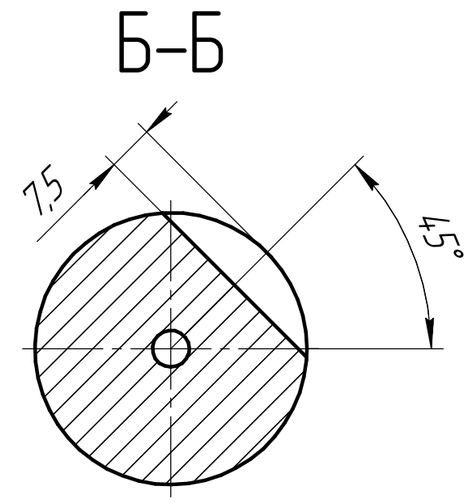


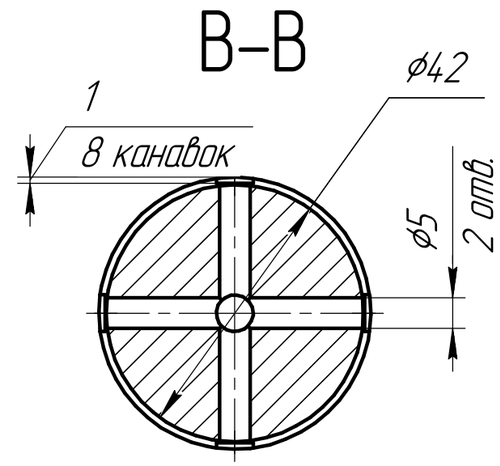


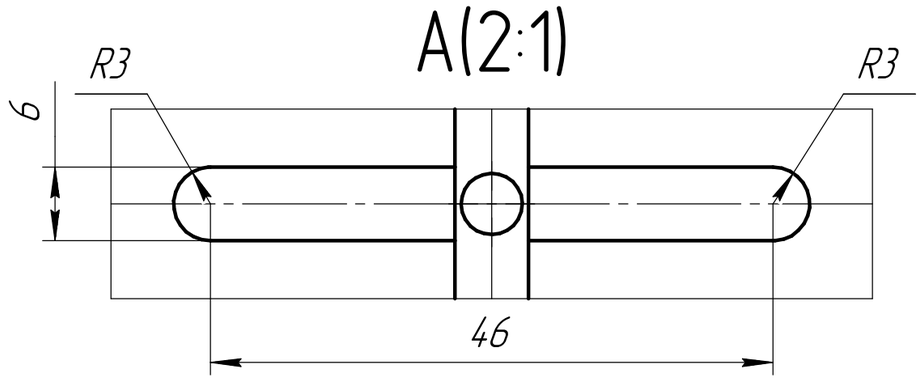


1 Поверхность Г термообработать по HRC 58..62, кроме резьб.
2 * Размер для справок.
3 Общие допуски по ГОСТ 30893.1: H14, h14, ±IT14/2.
4 Общие допуски формы и расположения по ГОСТ 30893.2 – K.

| | | | | | | | |
|---|---|---|---|---|---|---|---|
| Изм. | Лист | № докум. | Подп. | Дата | 48.47.562.502.22.025_2 | | |
| Разраб. | | Дробот | | | Ось | Лит. | Масса: 9,16 / Масштаб: 1:1 |
| Пров. | | | | | | Лист | Листов 1 |
| Т.контр. | | | | | | | |
| Н.контр. | | | | | Круг 45 ГОСТ 2590–2006 / 45 ГОСТ 1050–2013 | РэилМатик | |
| Утв. | | | | | | | |

Подп. и дата

Инв. № дубл.

Взам. инв. №

Подп. и дата

Инв. № подл.

Копировал

Формат А3