ЛКМУ.306154.004

Перв. примен.

Справ. №

Подп. и дата

Инв. № дубл.

Взам. инв. №

Подп. и дата

Инв. № подл.

Ra 1,60 (√)

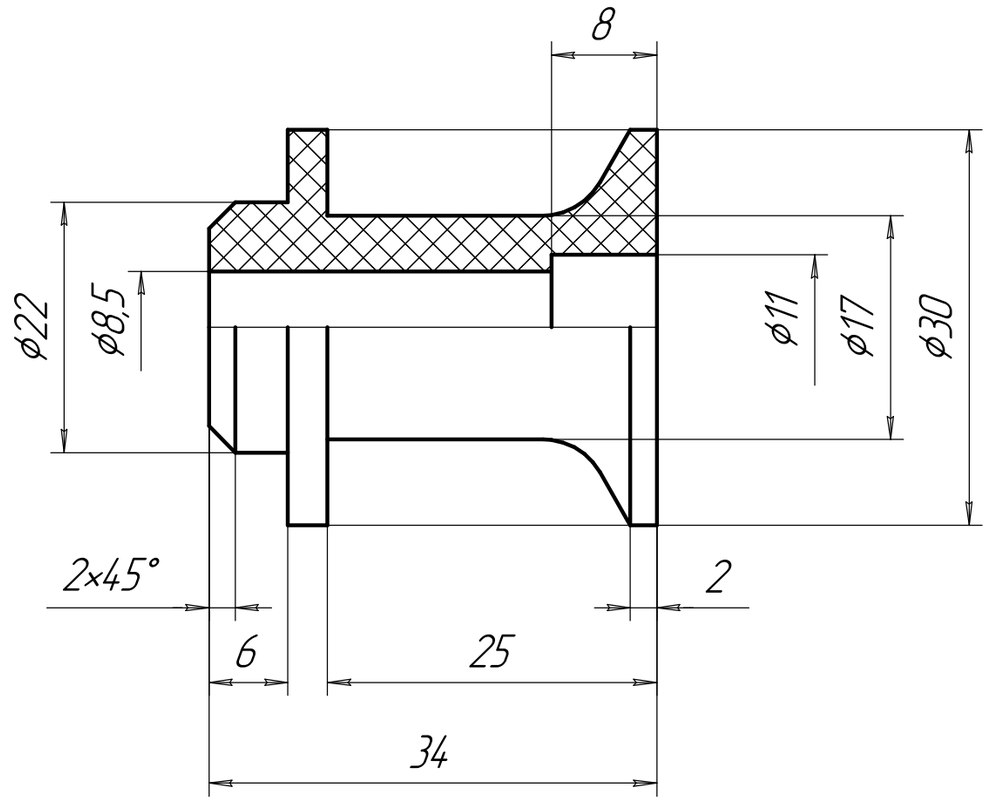

1 Неуказанные предельные отклонения размеров, допуски формы и расположения поверхностей – по ГОСТ 30893.2–тК.

2 Допускается замена материала на фторопласт Ф4УВ20 и Ф4К15М5.

Изм.	Лист	№ докум.	Подп.	Дата	ЛКМУ.306154.004		
Разраб.		Шимиков			Фиксатор ручки	Лит.	Масса: 0,015 / Масштаб: 1:1
Пров.		Степанов				Лист	Листов 1
Т.контр.							
Н.контр.					Ф4К20 ТУ 6-05-988-87	ООО "Новый Завод"	
Утв.							

Копировал

Формат А4