48.47.562.001.25.094_4

Ra 6,3 (√)

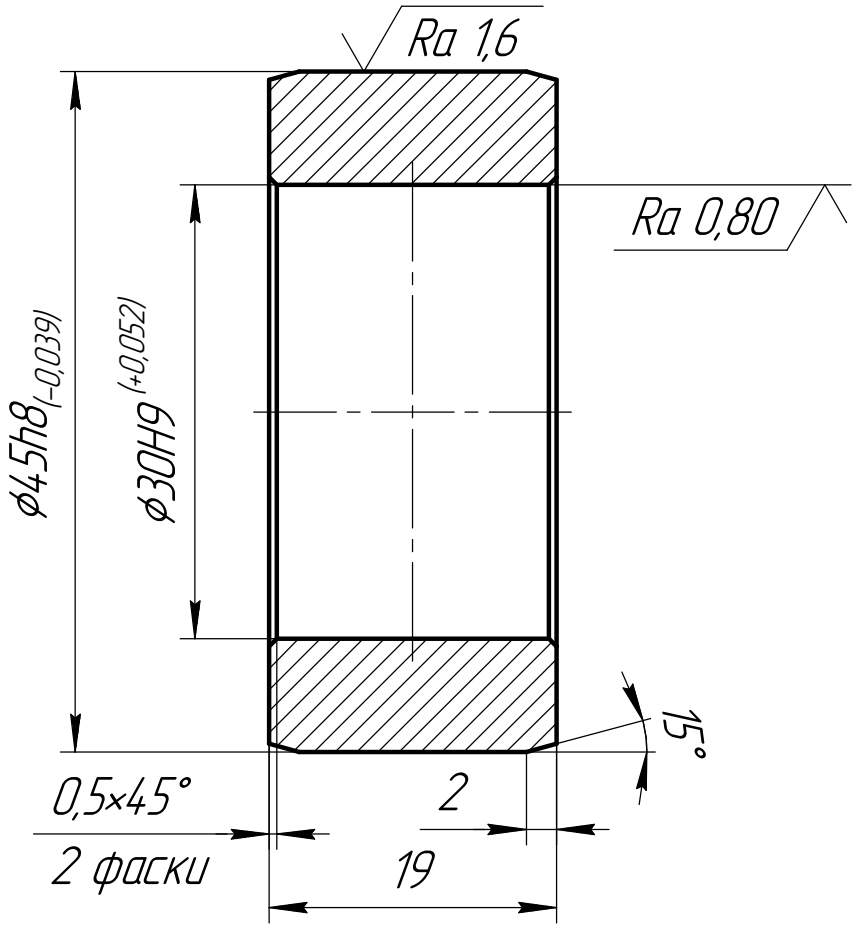

1. * Размеры для справок.
2. Общие допуски по ГОСТ 30893.1: H14, h14, ±IT14/2.
3. Общие допуски формы и расположения по ГОСТ 30893.2 – K.

Изм.	Лист	№ докум.	Подп.	Дата
Разраб.		Колиниченко		
Пров.		Камышенков		
Т.контр.				
Н.контр.				
Утв.		Додонов		

48.47.562.001.25.094_4

Втулка

Лит.	Масса	Масштаб
	0,13	2:1

Лист | Листов 1

Круг 50 ГОСТ 2590–2006 / 45 ГОСТ 1050–2013

РэилМатик

Перв. примен. | Справ. № | Подп. и дата | Инв. № дубл. | Взам. инв. № | Подп. и дата | Инв. № подл.

Копировал | Формат А4