48.47.562.001.22.084

Ra 6,3 (√)

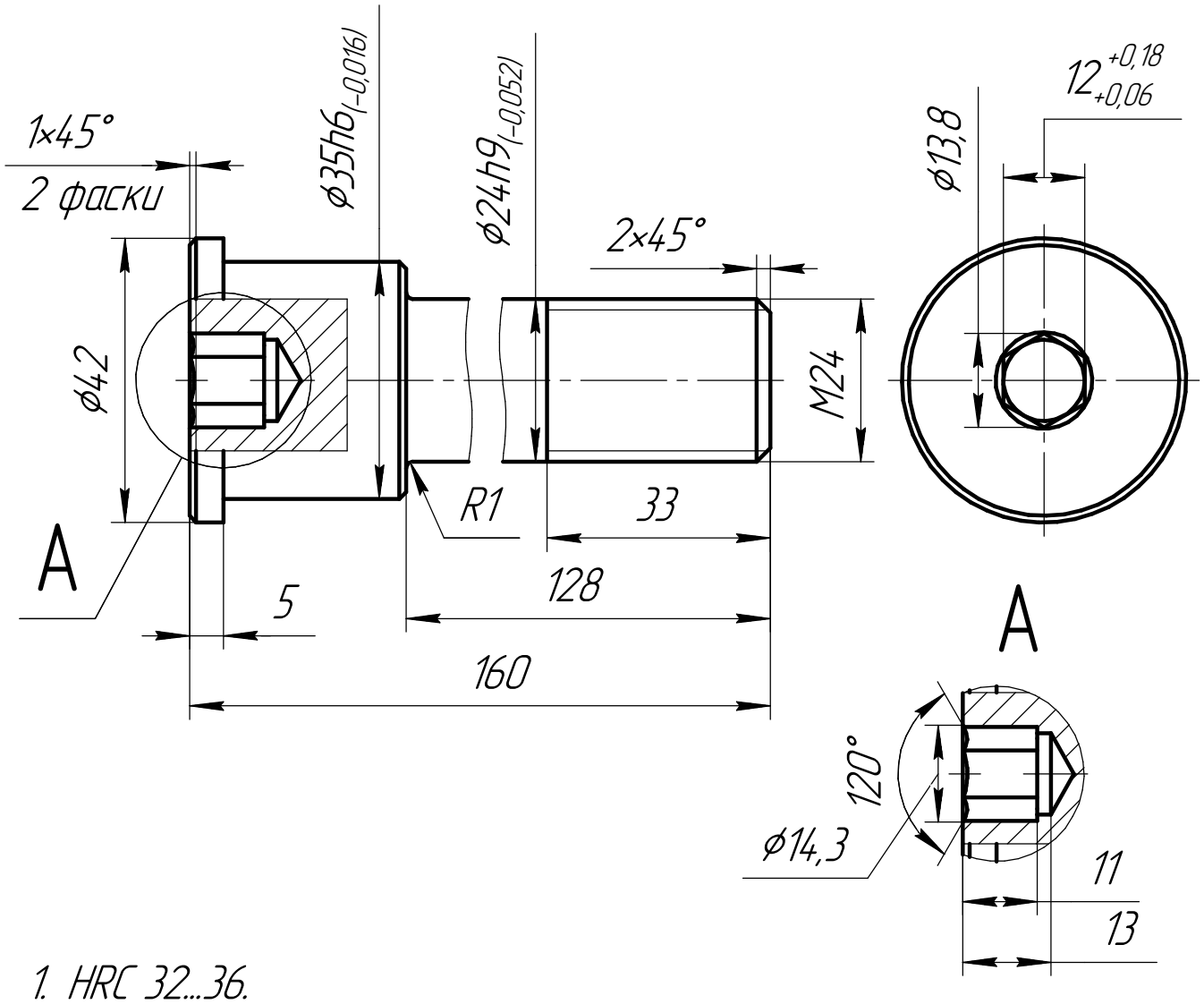

1. HRC 32...36.
2. Покрытие: Защитное покрытие Modengy. С предварительным нанесением очистителя – активатора Modengy и растворителя Modengy 1013.
3. * Размеры для справок.
4. Общие допуски по ГОСТ 30893.1: H14, h14, ±IT14/2.
5. Общие допуски формы и расположения по ГОСТ 30893.2 – K.

Изм.	Лист	№ докум.	Подп.	Дата
Разраб.		Колиниченко		
Пров.		Камышенков		
Т.контр.				
Н.контр.				
Утв.		Додонов		

48.47.562.001.22.084

Ось

Лит.	Масса	Масштаб
	0,7	1:1
Лист	Листов 1	

Круг 45 ГОСТ 2590-2006 / 40Х ГОСТ 4543-2016

РэилМатик

Перв. примен. | Справ. № | Подп. и дата | Инв. № дубл. | Взам. инв. № | Подп. и дата | Инв. № подл.

Копировал | Формат А4