48.47.562.001.22.036_4

Ra 3,2 (√)

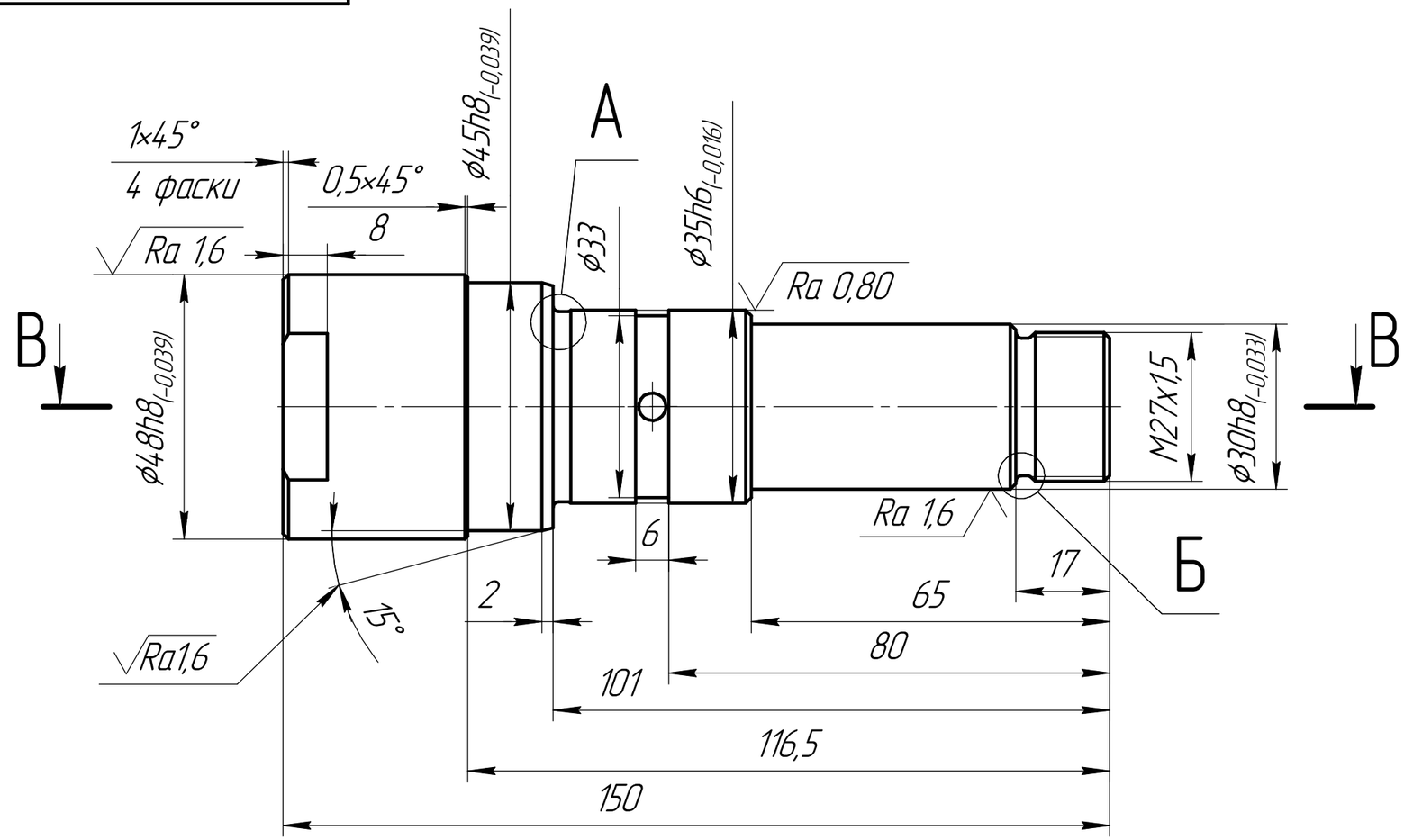

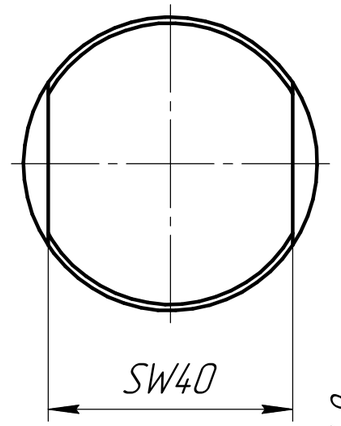

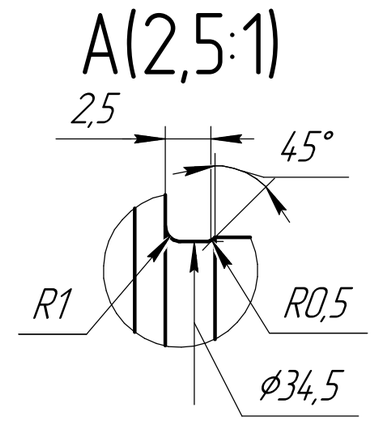

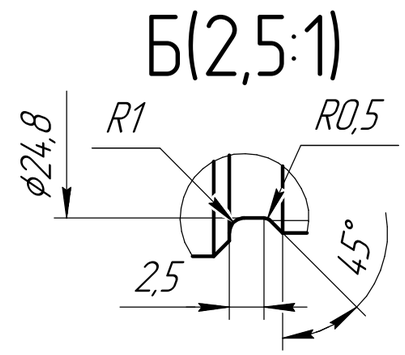

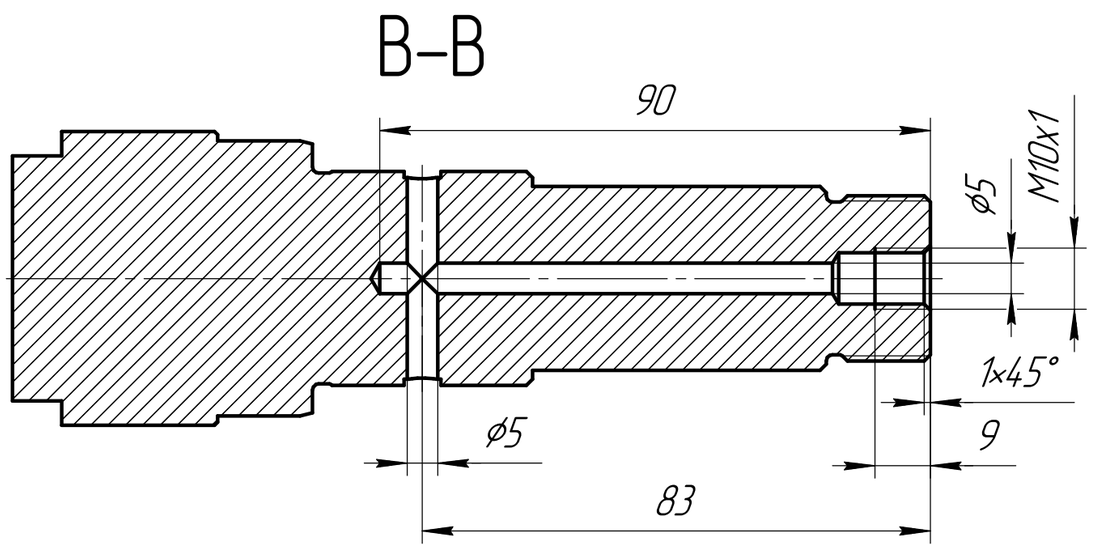

1. ТВЧ h 0.8...1,2; HRC 50...55.
2. Покрытие: Защитное покрытие Modengy. С предварительным нанесением очистителя – активатора Modengy и растворителя Modengy 1013.
3. Остальные требования к подготовке поверхности по ГОСТ 9.301–86.
4. Общие допуски по ГОСТ 30893.1: H12, h12, ±IT12/2.
5. Общие допуски формы и расположения по ГОСТ 30893.2 – K.
6. *Размеры для справок.

Изм.	Лист	№ докум.	Подп.	Дата	48.47.562.001.22.036_4		
Разраб.		Колиниченко		10.09.2024	Ось	Лит.	Масса: 1,24 / Масштаб: 1:1
Пров.		Камышенков				Лист	Листов 1
Т.контр.					Круг 50 ГОСТ 2590–2006 / 45 ГОСТ 1050–2013	РэилМатик	
Н.контр.							
Утв.		Додонов					

Копировал

Формат А3

Перв. примен. | Справ. № | Подп. и дата | Инв. № дубл. | Взам. инв. № | Подп. и дата | Инв. № подл.