КЛУЖ-9402.003.00.20.02-01

12,5 (√)

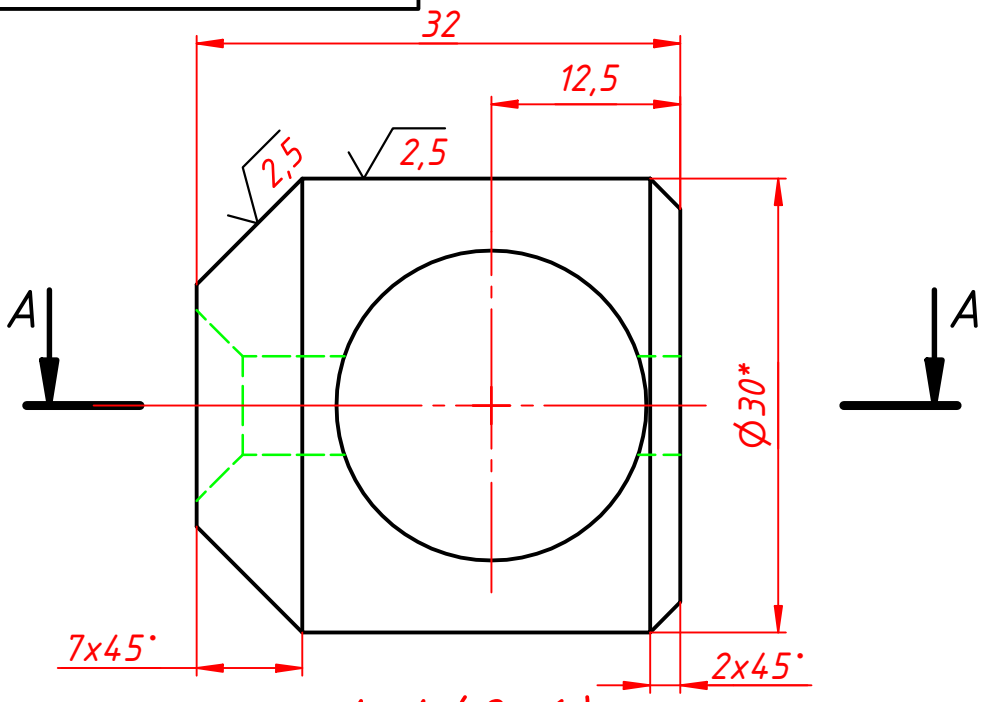

А-А (2 : 1)

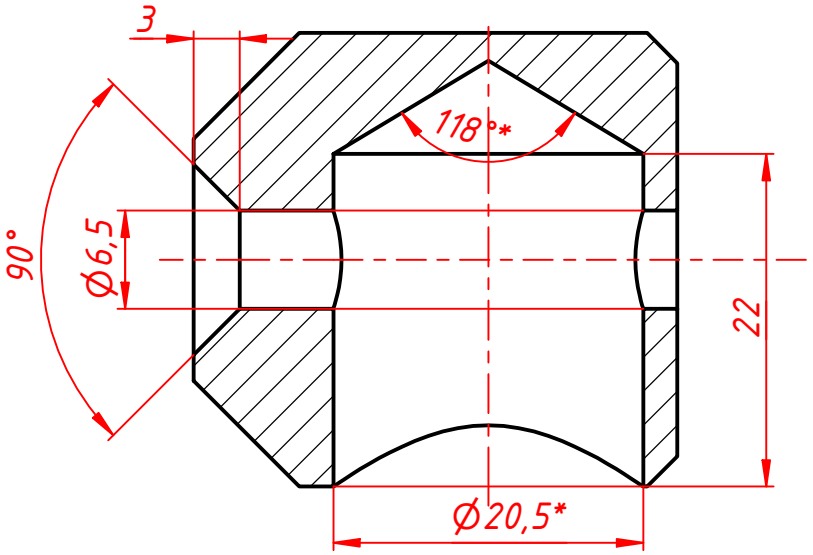

1. * Уточнить по ответной детали.
2. Неуказанные предельные отклонения размеров $\pm \frac{IT14}{2}$.
3. Маркировать Ч,клеймить К на бирке.

Изм.	Лист	№ докум.	Подп.	Дата	КЛУЖ-9402.003.00.20.02-01		
Разраб.		Семенов А.П.		20.12.2019	Стакан	Лит.	Масса: 0,1 / Масштаб: 2 : 1
Пров.						Лист	Листов 1
Т. контр.							
Нач.отд.					Круг 30 Ст3 ГОСТ 2590-2006	НПАО "АМИКО"	
Н. контр.							
Утв.							

Перв. примен. | Справ. № | Подп. и дата | Инв. № дубл. | Взам. инв. № | Подп. и дата | Инв. № подл.

Копировал | Формат А4