Перв. прим.

Справ. №

Подп. и дата

Инв. № дубл.

Взам. инв. №

Подп. и дата

Инв. № подл.

Ra12.5 (✓)

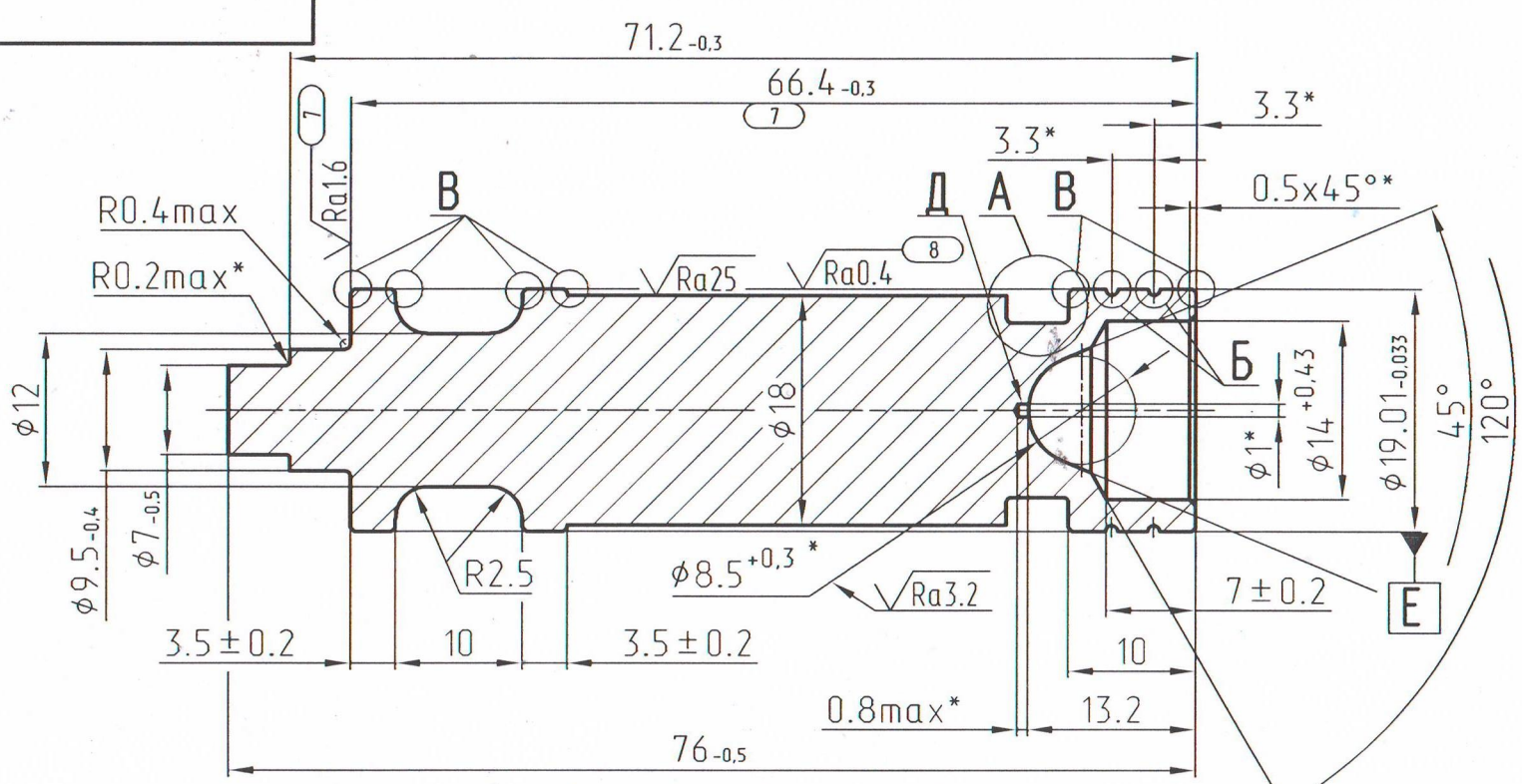

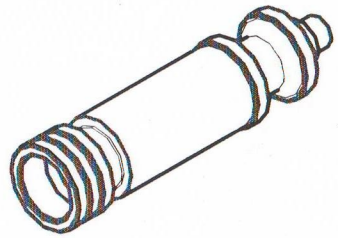

1. Допускается замена материала на - Сталь А11 ГОСТ 1414-75.
2.* Размеры обеспечить инструментом.
3. Общие допуски ГОСТ 30893.2-тк.
4. Острые кромки притупить фаской (0.5±0.1)x45°.
Кромки Г допускается изготовить острыми.
5. Отверстие Д - технологическое.
6. ⬭ - индекс важности параметра по AW.PR10.
7. Остальные ТТ по СТБ 1014-95.

А(5:1)

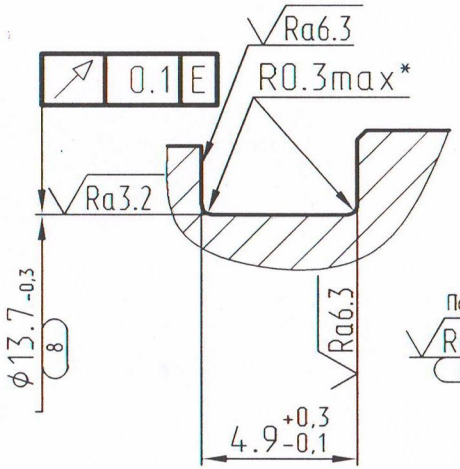

Б(5:1)

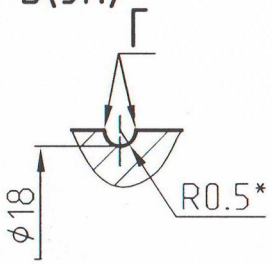

В(5:1)

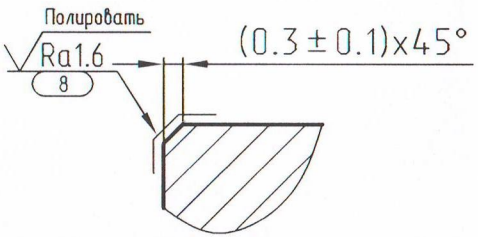

Изм.	Лист	№ докум.	Подп.	Дата				
Разраб.					Поршень цилиндра	Лит.	Масса	Масштаб
Пров.						А	0.114	2.5:1
Т.контр.						Лист:	Листов: 1	
Принял								
Н.контр.					Сталь 11SMnPb37 EN 10277-03			
Утв.								

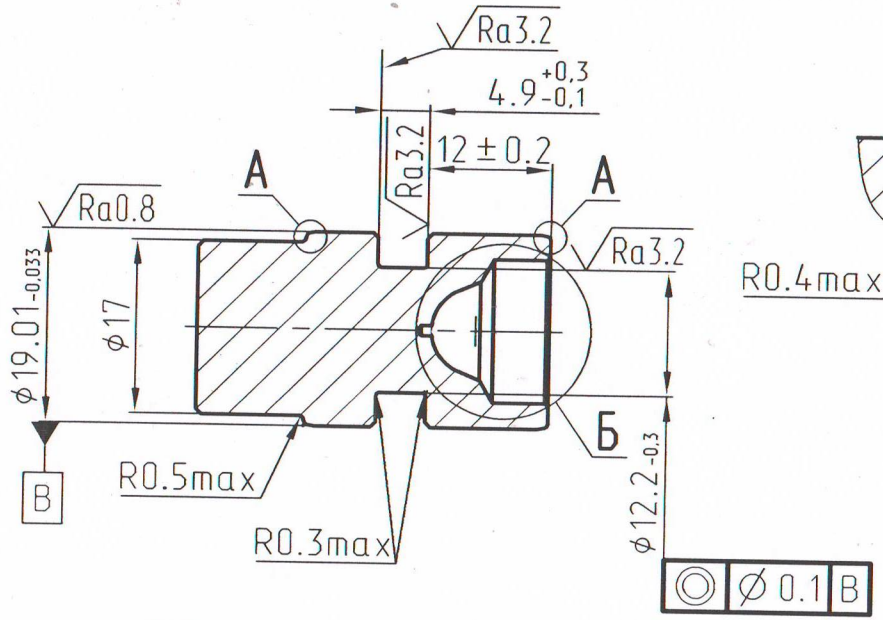

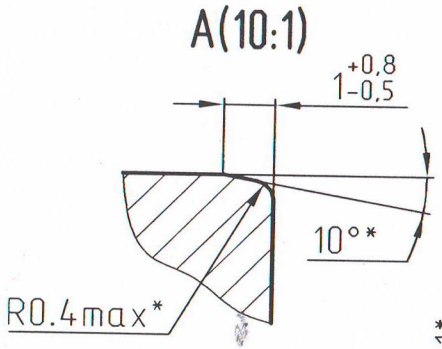

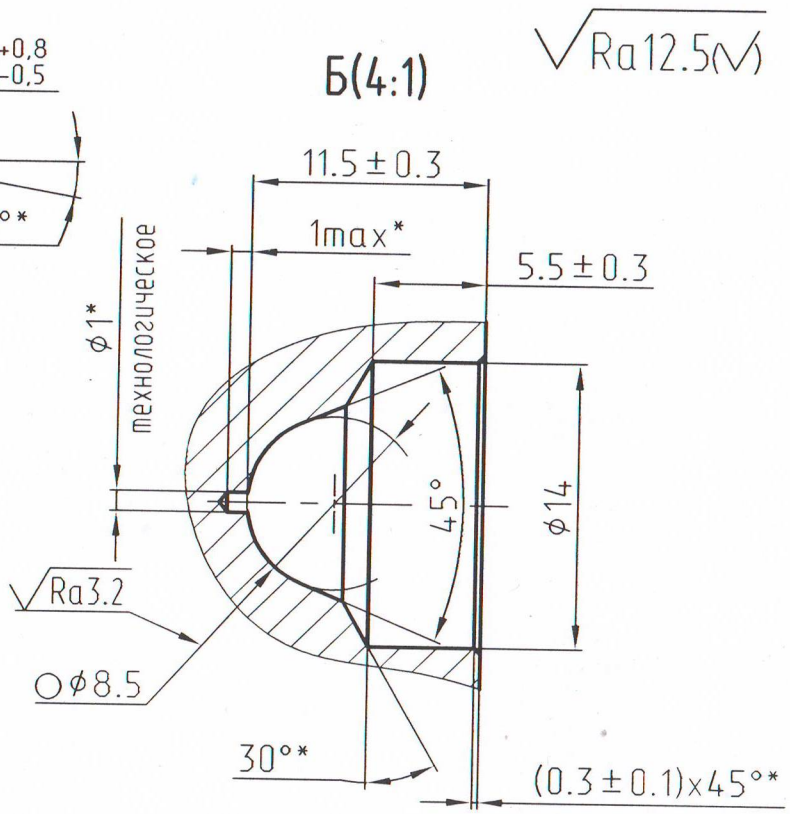

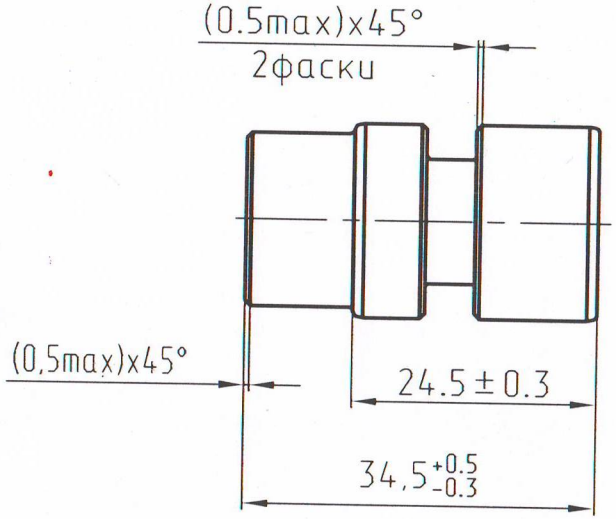

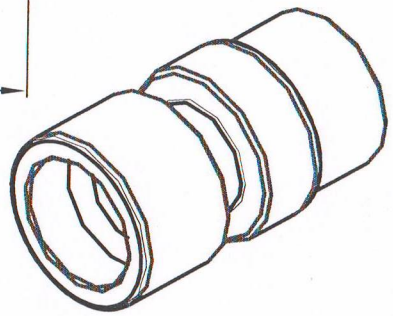

1.* Размеры обеспечить инструментом.

1. Неуказанные предельные отклонения размеров по H14, h14, ± JT14/2.

2. Заусенцы не допускаются.

Изм.	Лист	№ докум.	Подп.	Дата				
Разраб.					Поршень	Лит.	Масса	Масштаб
Пров.							0,056	2:1
Т.контр.						Лист:	Листов: 1	
Принял					Круг 20 ГОСТ 7417-75 / АС14-Н-6 ГОСТ 1414-75			
Н.контр.								
Утв.								

Перв. прим. | Справ. № | Подп. и дата | Инв. № дубл. | Взам. инв. № | Подп. и дата | Инв. № подл.