ДМ-140.04.130.01

√12,5 (√)

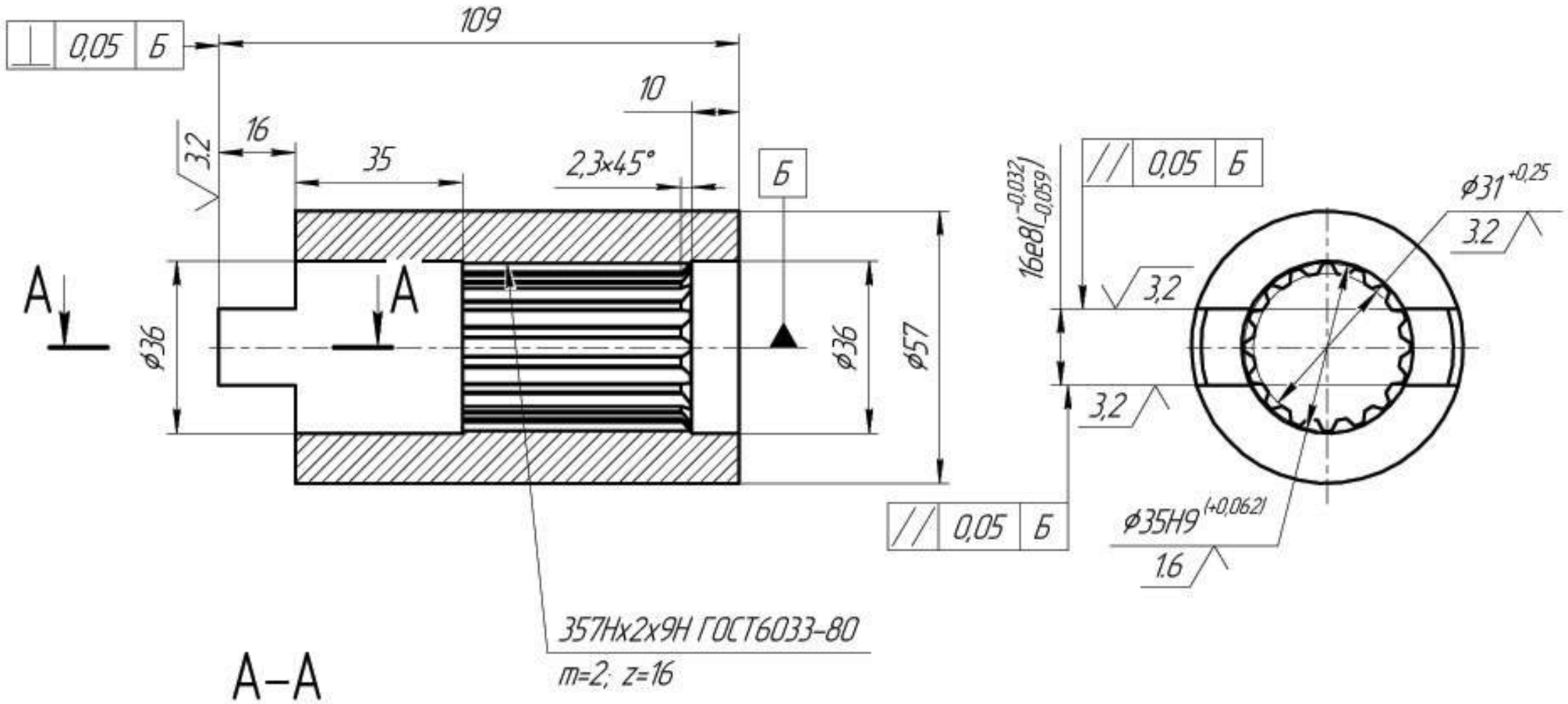

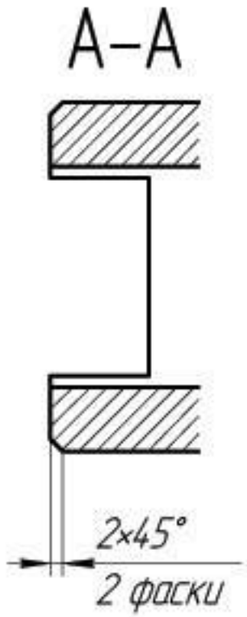

1. 28...34 HRC э.
2. H14, h14, ±IT14/2.

Изм.	Лист	№ докум.	Подп.	Дата	ДМ-140.04.130.01		
Разраб.		Павлова М.В.			Полумуфта	Лит.	Масса 1,22 / Масштаб 1:1
Проверил		Виноградов М.С.				Лист	Листов 1
Т.контр.							
Гл.констр.		Виноградов М.С.			Круг 60 ГОСТ 2590-2006 / 40Х ГОСТ 4543-71		
Н.контр.							
Утв.							

Перв. примен. ДМ-140.04.130.00

Справ. №

Подп. и дата

Инв. № дубл.

Взам. инв. №

Подп. и дата

Инв. № подл.

Копировал

Формат А3