ДМ-62.22.1100.06

√6.3 (√)

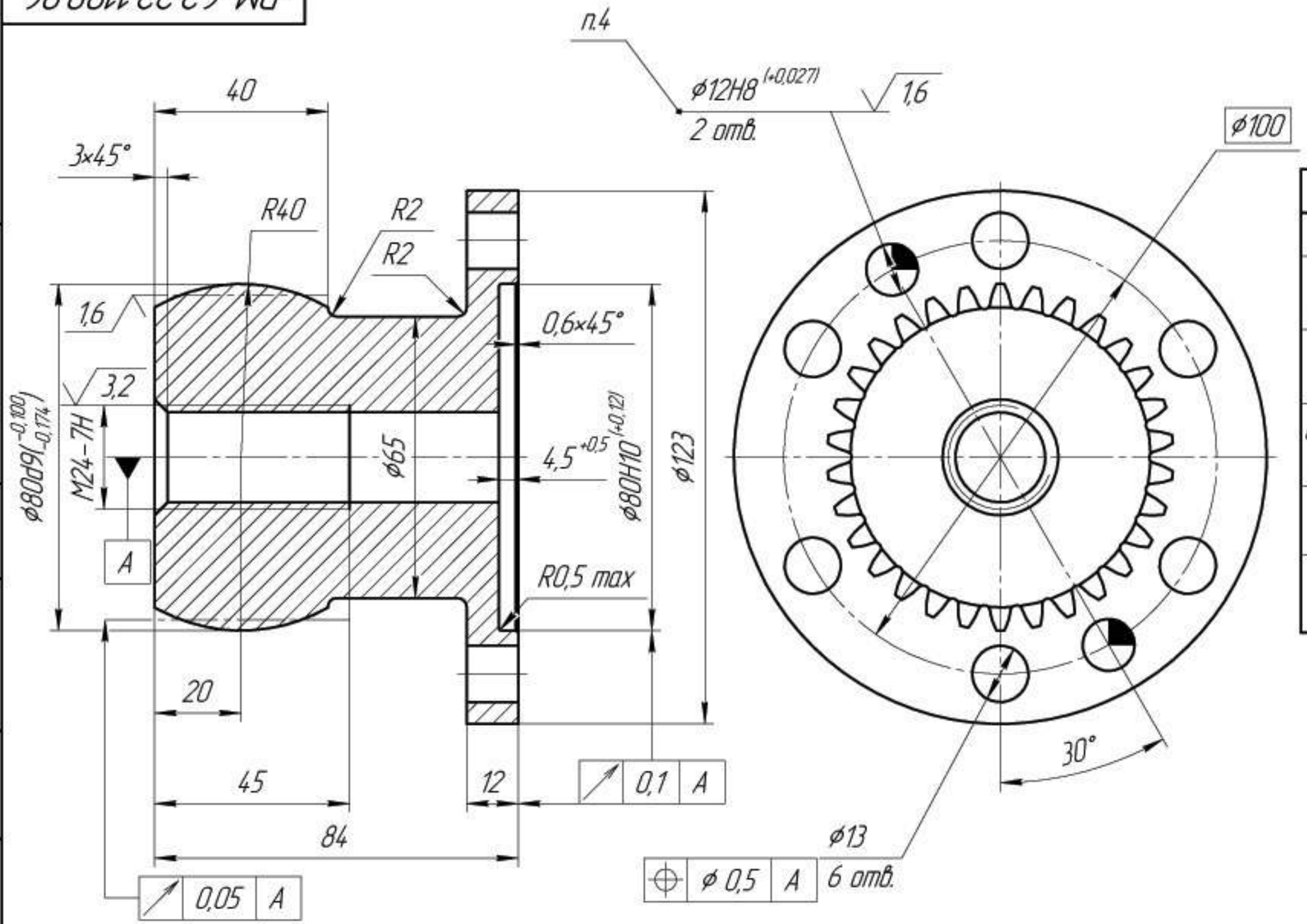

Модуль	m	2.5
Число зубьев	z	30
Нормальный исходный контур	–	ГОСТ 13755-81
Коэффициент смещения	x	0
Степень точности по ГОСТ 1643-81	–	8-В
Делительный диаметр	d	75
Длина общей нормали	w	$26,765_{-0,1}$

1. *Размеры для справок.
2. H14, h14, ±IT14/2.
3. 38...42 HRC
4. Обработку производить совместно с деталью ДМ-62.22.1100.01. Детали применять совместно.

Изм.	Лист	№ докум.	Подп.	Дата
Разраб.		Смирнов		
Пров.		Смирнов		
Т.контр.				
Гл.констр.		Виноградов		
Н.контр.				
Утв.				

ДМ-62.22.1100.06

Полумуфта

Лит.	Масса	Масштаб
	2,78	1:1
Лист	Листов 1	

Сталь 40Х ГОСТ 4543-71

Перв. примен. ДМ-62.22.1100.00

Справ. №

Подп. и дата

Инв. № дубл.

Взам. инв. №

Подп. и дата

Инв. № подл.

Копировал

Формат А3